12

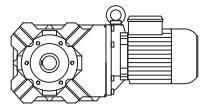

Страницы

Габаритные чертежи кони ческих мотор-редукторов ВК **354-402**

- Стандарт
- Двойной редуктор

Дополнительные габаритные чертежи
- Соединение с помощью стяжной шайбы (SSV)
- Соединение с использованием стяжной муфты с кожухом (SSV)
- Резиновые буферы для моментного рычага
- Положение моментного рычага
- Лапа с резьбовыми отверстиями
- Лапа со сквозными отверстиями
- Монтажное приспособление для полого вала
- Колпак (VK)
- Крышка (VD)

BK06

Фланец со сквозными отверстиями

Code -3.V/

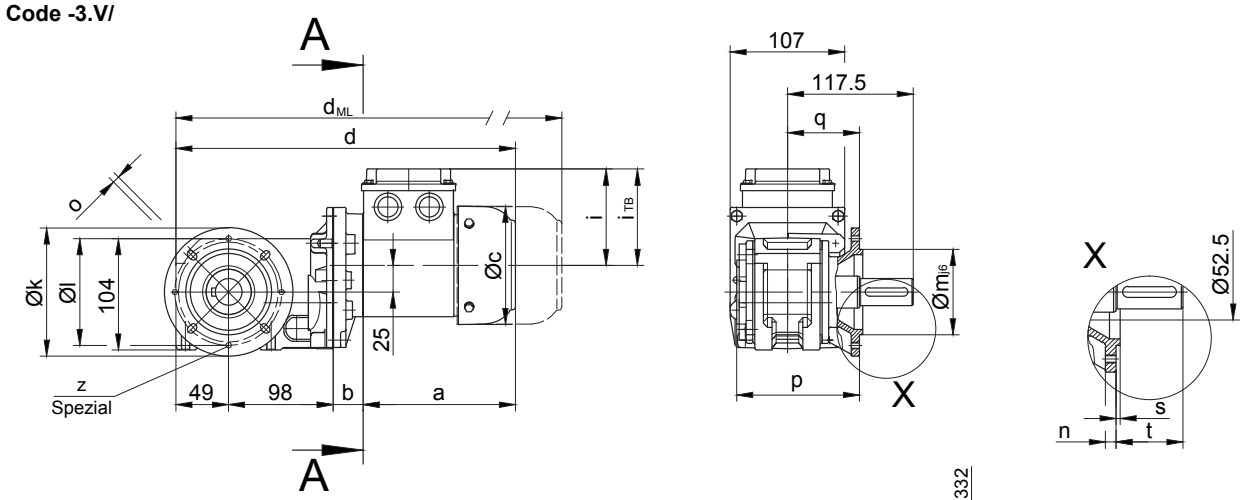

Code -.4/

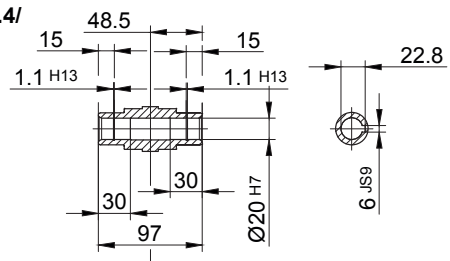

Code -.1/

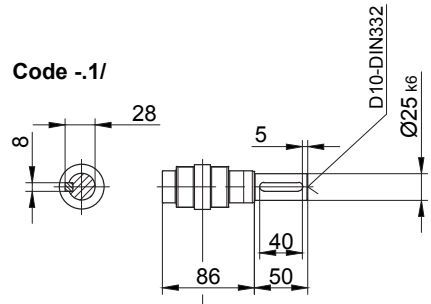

Code -.5/

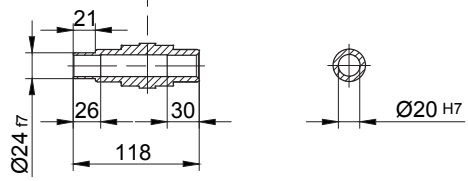

Code -.3/

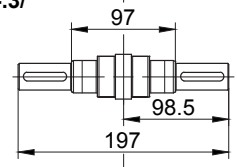

Code -.7/

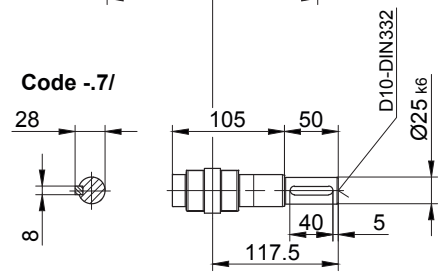

Размеры фланца

BK06	k	l	m	n	o	p	q	s	t	z
стандартный -37V/	120	100	80	8	6.6	115	67.5	3	50	-
специальный -37V/	120	100	80	8	6.6	115	67.5	3	50	4xM6

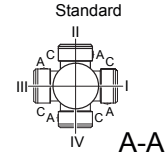

Тип	a	b	c	d	i	i_{TB}	Варианты исполнений с навесными устройствами двигателя			
							E../ES..	G	E../ES..-G	RR/RL
							d_{ML}	d_{ML}	d_{ML}	d_{ML}
BK06-../D04..	143	28	111	318	90	124.5	361.5	380.5	423.5	-
BK06-../D05..	170	30	123	348	100	129.5	390	451	493	-
BK06-../D06..	170	30	123	348	100	131.5	390	451	493	-
BK06-../D07..	190	30	123	368	100	131.5	410	471	513	-
BK06-../D..08..	200	74	156	421	115	149.5	487	528	594.5	487

В отдельных случаях размеры могут отличаться от указанных на чертеже.

BK06

с моментным рычагом, впереди

Code -5.V/

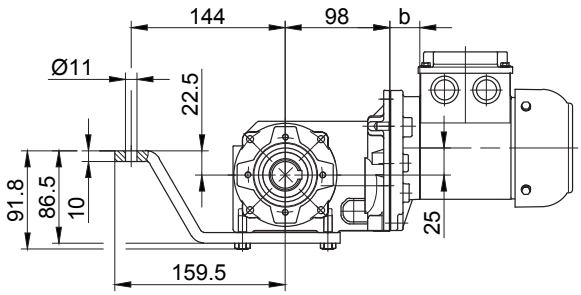

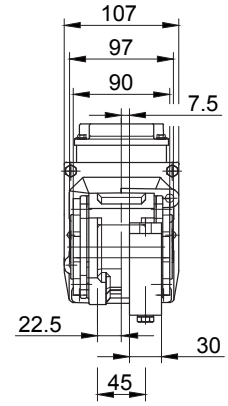

Фланец с резьбовыми отверстиями, впереди

Code -7.V/

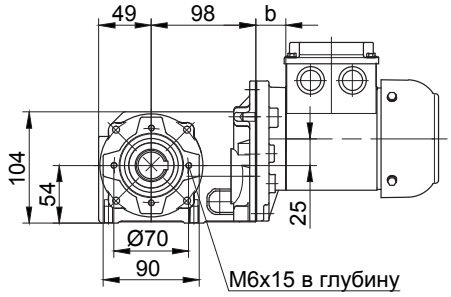

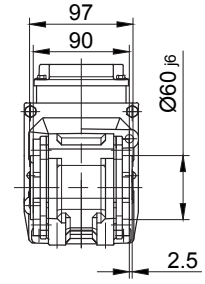

Лапа с резьбовыми отверстиями, внизу

Code -6.U/

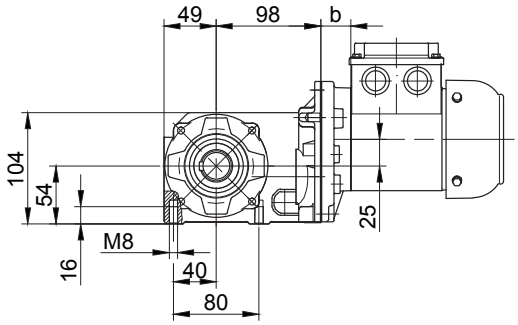

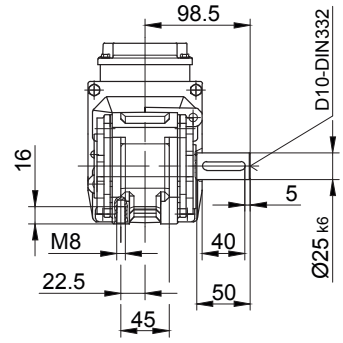

Лапа со сквозными отверстиями, внизу

Code -1.U/

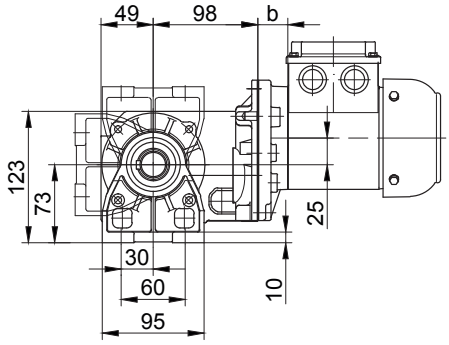

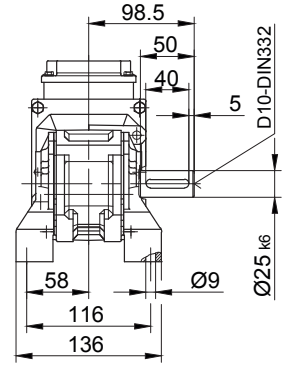

В отдельных случаях размеры могут отличаться от указанных на чертеже.

BK10 - BK10Z

Фланец со сквозными отверстиями

Code -3.V/
(Code -2.V/)

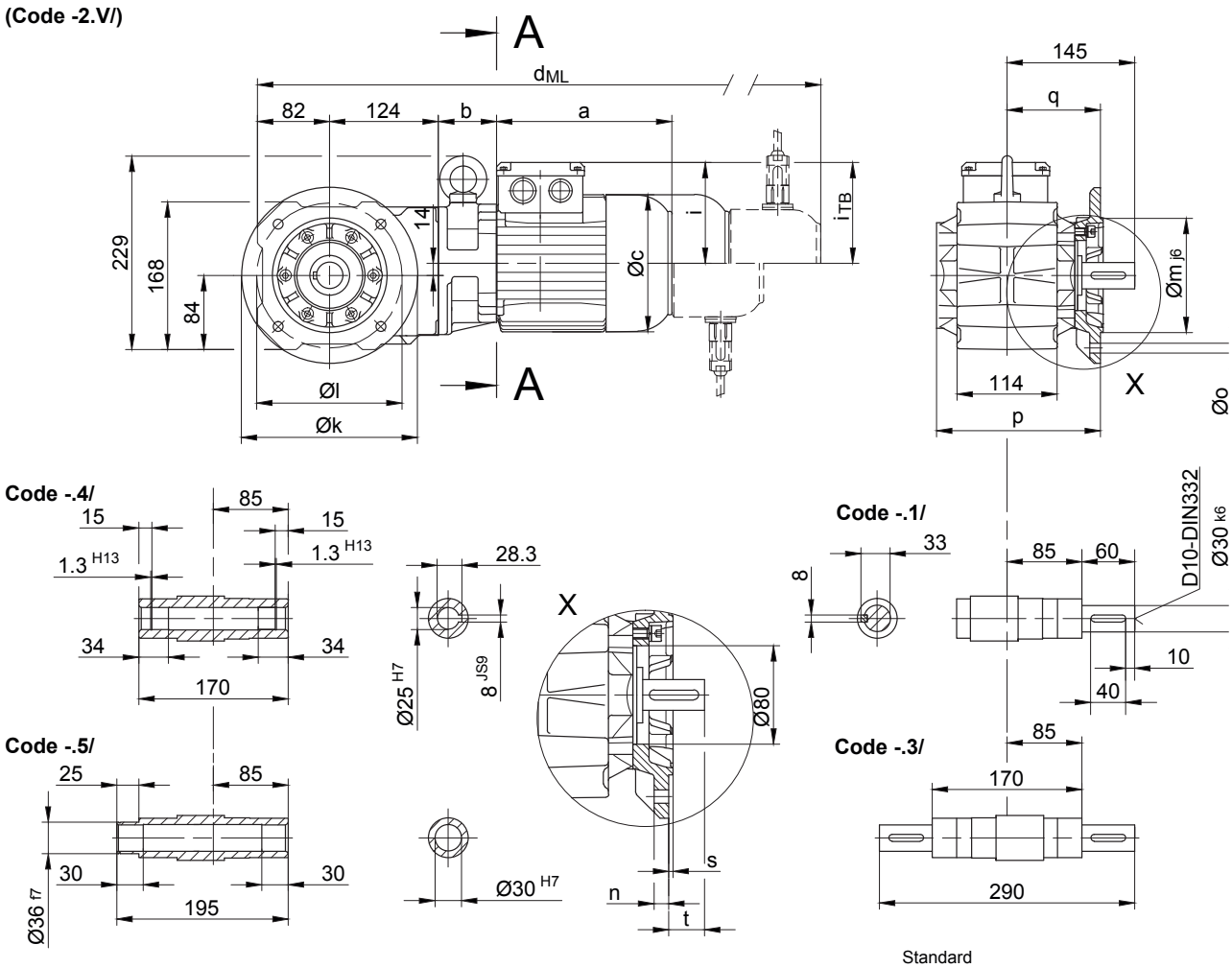

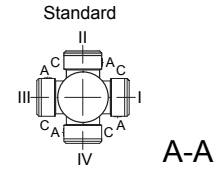

A-A

Размеры фланца

BK10(Z)	k	l	m	n	o	p	q	s	t
стандартный -3.V/	200	165	130	12	11	186.5	106	3.5	39
малый -2.V/	160	130	110	10	9	179.5	99	3.5	46

Тип	a	b	c	d	i	Варианты исполнений с навесными устройствами двигателя				
						i_{TB}	E../ES..	G	E../ES..-G	RR/RL
							d_{ML}	d_{ML}	d_{ML}	d_{ML}
BK10Z-../D04..	143	86	111	435	90	124.5	478.5	497.5	541	-
BK10-../D05..	170	62	123	439	100	129.5	481	542	584	-
BK10Z-../D05..	170	88	123	465	100	129.5	507	568	610	-
BK10-../D06..	170	62	123	439	100	131.5	481	542	584	-
BK10Z-../D06..	170	88	123	465	100	131.5	507	568	610	-
BK10-../D07..	190	62	123	459	100	131.5	501	562	604	-
BK10Z-../D07..	190	88	123	485	100	131.5	527	588	630	-
BK10-../D..08..	200	66	156	472	115	149.5	538	579	645.5	538
BK10Z-../D..08..	200	132	156	538	115	149.5	604	645	711.5	604
BK10-../D..09..	251	80.5	181	537	124	164	630	644	734	624

В отдельных случаях размеры могут отличаться от указанных на чертеже.

BK10 - BK10Z

с моментным рычагом, впереди

Code -5.V/

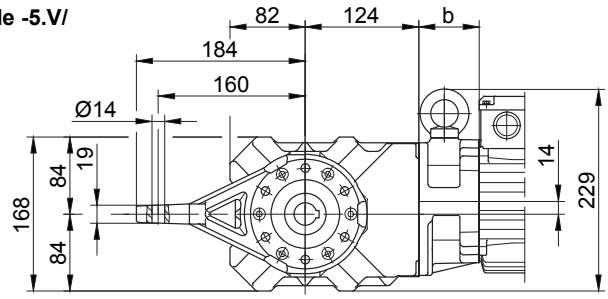

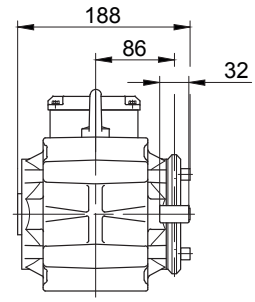

Фланец с резьбовыми отверстиями, впереди

Code -7.V/

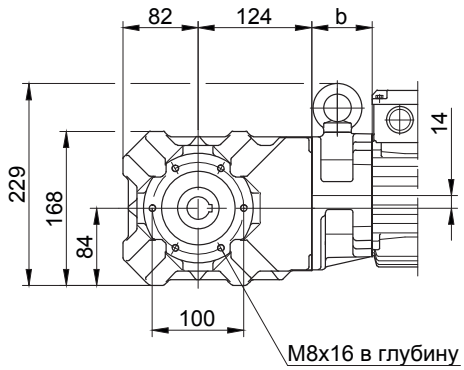

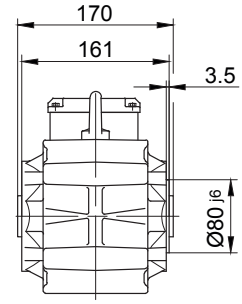

Лапа с резьбовыми отверстиями, внизу

Code -6.U/

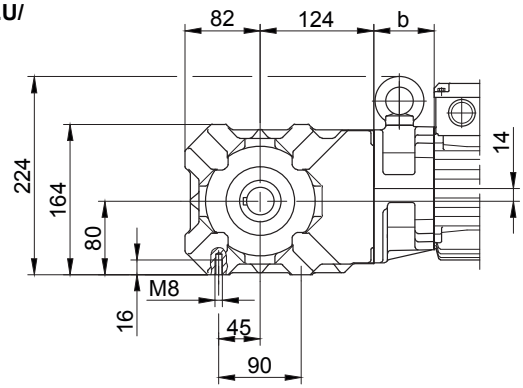

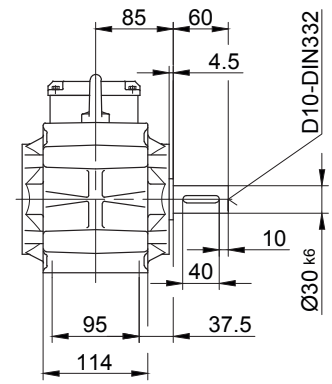

Лапа со сквозными отверстиями, внизу

Code -1.U/

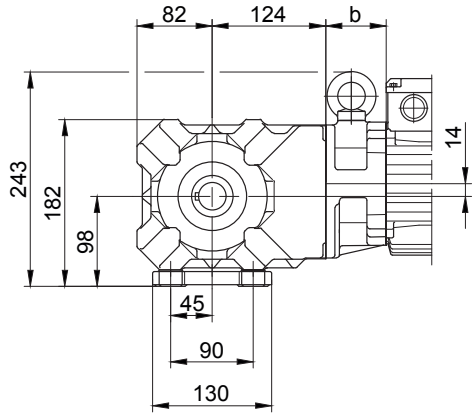

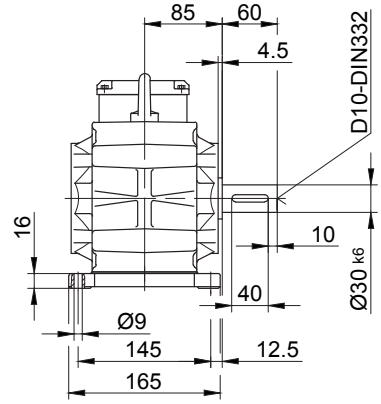

В отдельных случаях размеры могут отличаться от указанных на чертеже.

Конические мотор-редукторы серии BK

Габаритный чертеж

BK20 - BK20Z

Фланец со сквозными отверстиями

Code -3.V/
(Code -2.V/)

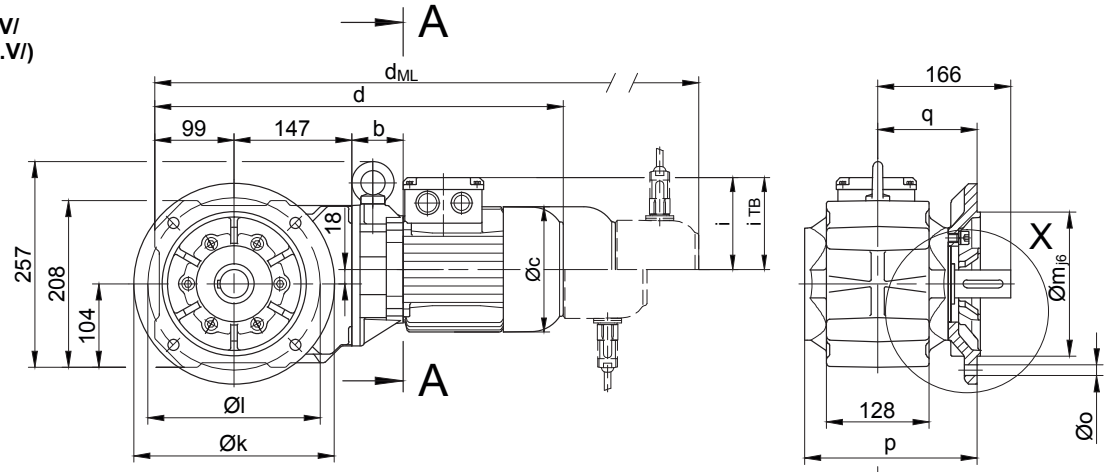

Code -.4/

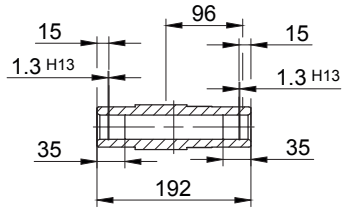

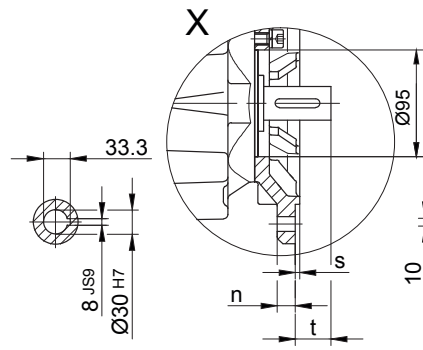

Code -.1/

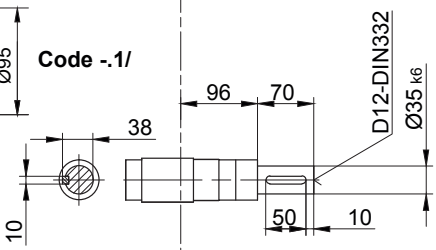

Code -.5/

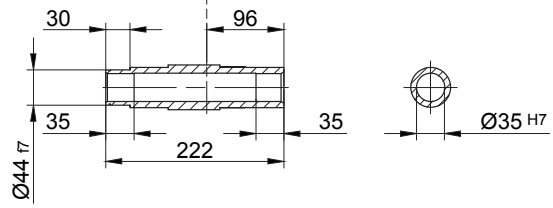

Code -.3/

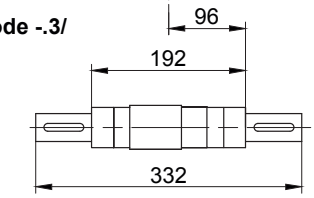

Размеры фланца

BK20(Z)	k	l	m	n	o	p	q	s	t
стандартный -3.V/	250	215	180	16	13.5	215.5	124	4	42
малый -2.V/	200	165	130	12	11	206.5	115	3.5	51

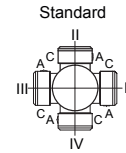

A-A

Тип	a	b	c	d	i	Варианты исполнений с навесными устройствами двигателя				
						i_{TB}	ES../ZS..	G	E../ES..-G	RR/RL
							d_{ML}	d_{ML}	d_{ML}	d_{ML}
BK20Z-../D04..	143	100	111	489	90	124.5	532.5	551.5	594.5	-
BK20-../D05..	170	60	123	477	100	129.5	519	580	622	-
BK20Z-../D05..	170	102	123	519	100	129.5	561	622	664	-
BK20-../D06..	170	60	123	477	100	131.5	519	580	622	-
BK20Z-../D06..	170	102	123	519	100	131.5	561	622	664	-
BK20-../D07..	190	60	123	497	100	131.5	539	600	642	-
BK20Z-../D07..	190	102	123	539	100	131.5	581	642	684	-
BK20-../D..08..	200	64	156	510	115	149.5	576	617	683.5	576
BK20Z-../D..08..	200	146	156	592	115	149.5	658	699	765.5	658
BK20-../D..09..	251	78.5	181	575	124	164	668	682	772	662

В отдельных случаях размеры могут отличаться от указанных на чертеже.

BK20 - BK20Z

с моментным рычагом, впереди

Code -5.V/

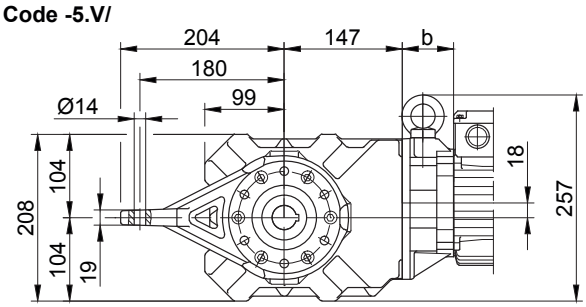

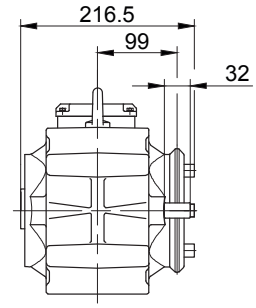

Фланец с резьбовыми отверстиями, впереди

Code -7.V/

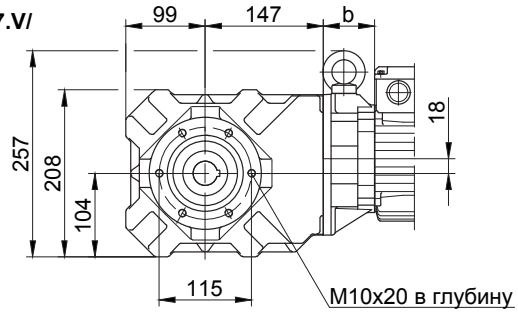

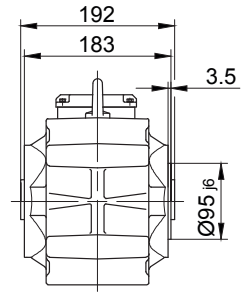

Лапа с резьбовыми отверстиями, внизу

Code -6.U/

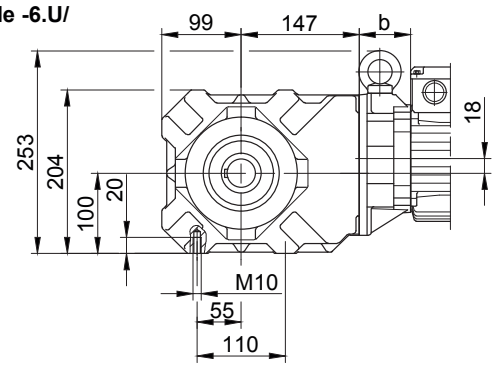

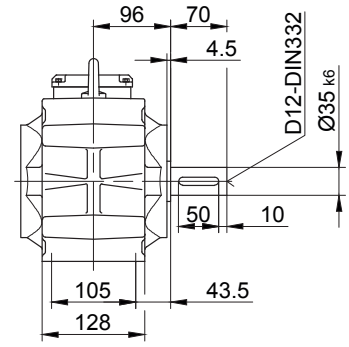

Лапа со сквозными отверстиями, внизу

Code -1.U/

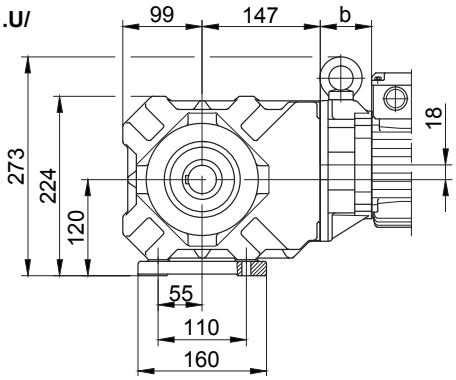

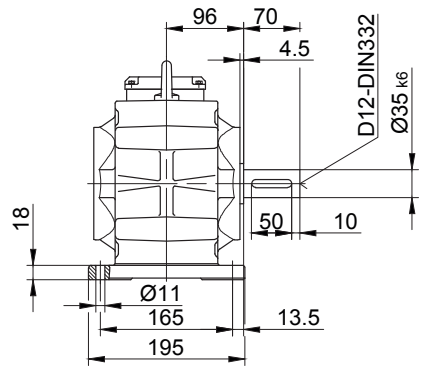

В отдельных случаях размеры могут отличаться от указанных на чертеже.

Конические мотор-редукторы серии BK

Габаритный чертеж

BK30 - BK30Z

Фланец со сквозными отверстиями

Code -3.V/
(Code -2.V/)

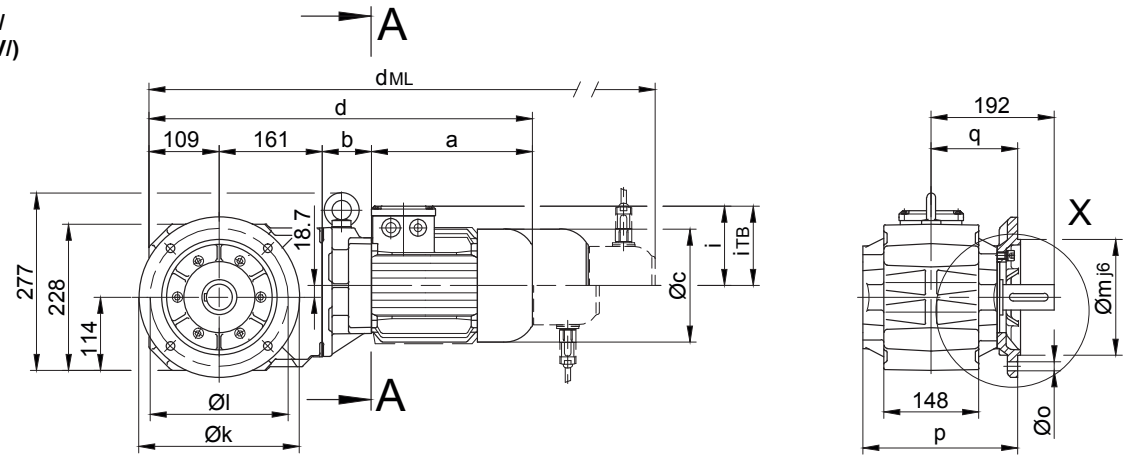

Code -.4/

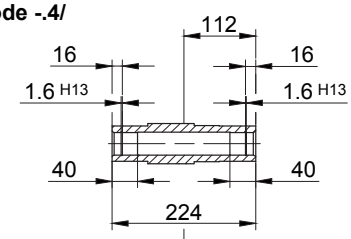

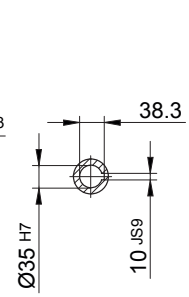

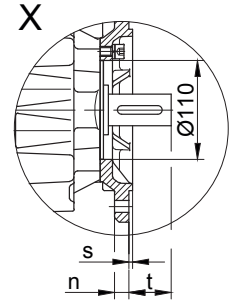

Code -.1/

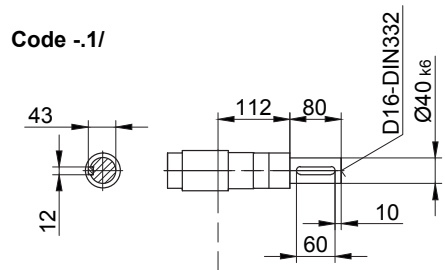

Code -.5/

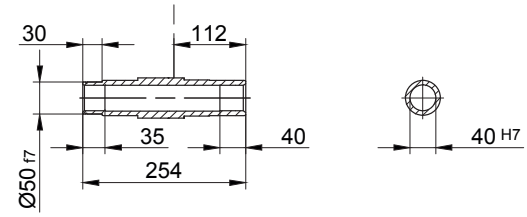

Code -.3/

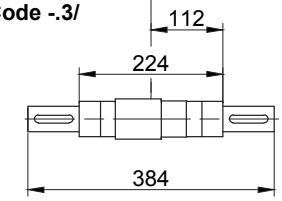

Размеры фланца

BK30(Z)	k	l	m	n	o	p	q	s	t
стандартный -3.V/	250	215	180	16	13.5	242	135	4	57
малый -2.V/	200	165	130	12	11	239	132	3.5	60

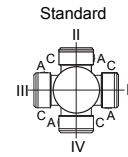

A-A

Тип	a	b	c	d	i	i_{TB}	Варианты исполнений с навесными устройствами двигателя			
							E../ES..	G	E../ES..-G	RR/RL
							d_{ML}	d_{ML}	d_{ML}	d_{ML}
BK30-../D05..	170	58	123	499	100	129.5	541	602	644	-
BK30Z-../D05..	170	133.5	123	574	100	129.5	616	677	719	-
BK30-../D06..	170	58	123	499	100	131.5	541	602	644	-
BK30Z-../D06..	170	133.5	123	574	100	131.5	616	677	719	-
BK30-../D07..	190	58	123	519	100	131.5	561	622	664	-
BK30Z-../D07..	190	133.5	123	594	100	131.5	636	697	739	-
BK30-../D..08..	200	62	156	532	115	149.5	598	639	705.5	598
BK30Z-../D..08..	200	137.5	156	607	115	149.5	673	714	780.5	673
BK30-../D..09..	251	76.5	181	597	124	164	690	704	794	684
BK30Z-../D..09..	251	152	181	673	124	164	766	780	870	760
BK30-../D..11..	319	83	228	672	181	181	770	779	872	768

В отдельных случаях размеры могут отличаться от указанных на чертеже.

BK30 - BK30Z

с моментным рычагом, впереди

Code -5.V/

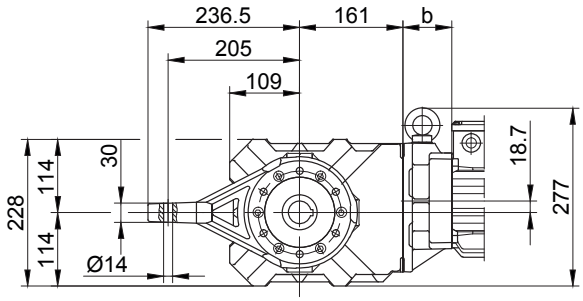

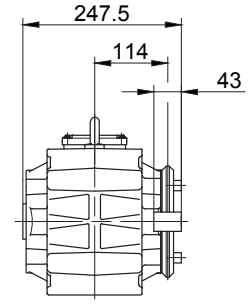

Фланец с резьбовыми отверстиями, впереди

Code -7.V/

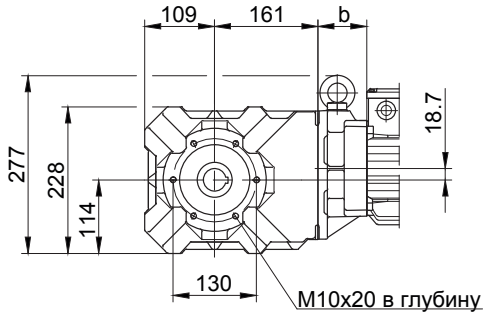

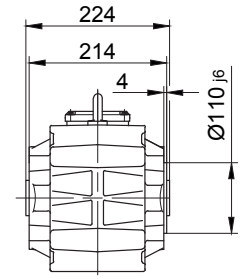

Лапа с резьбовыми отверстиями, внизу

Code -6.U/

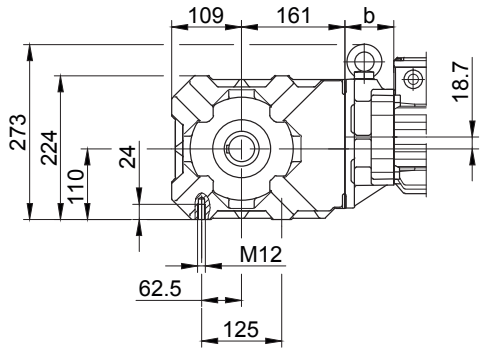

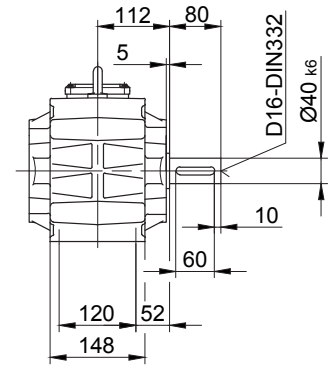

Лапа со сквозными отверстиями, внизу

Code -1.U/

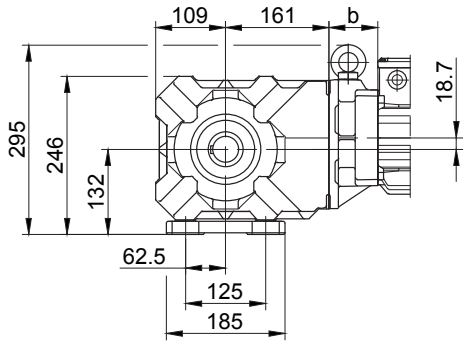

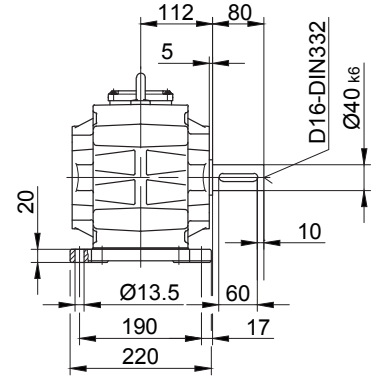

В отдельных случаях размеры могут отличаться от указанных на чертеже.

Конические мотор-редукторы серии BK

Габаритный чертеж

BK40 - BK40Z

Фланец со сквозными отверстиями

Code -3.V/
(Code 4.V/)

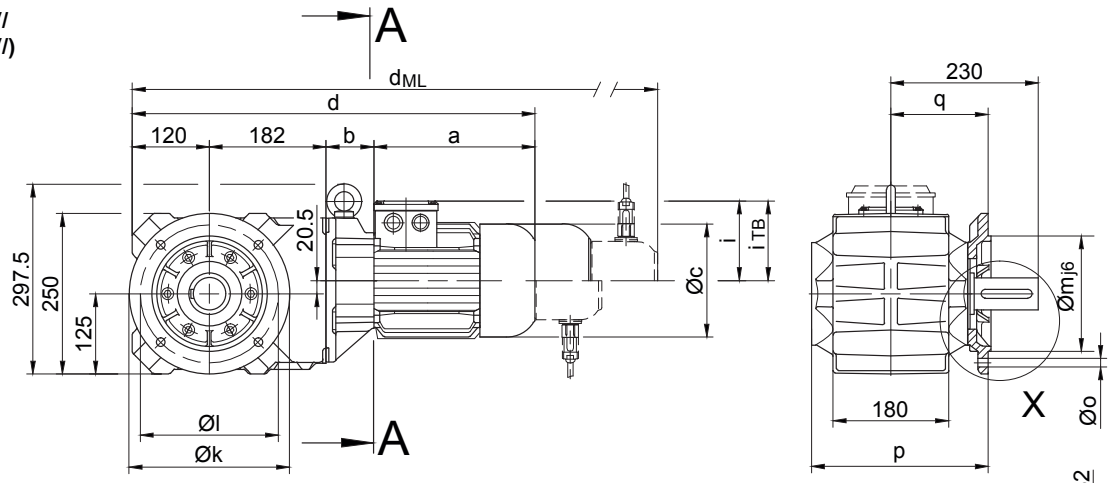

Code -.4/

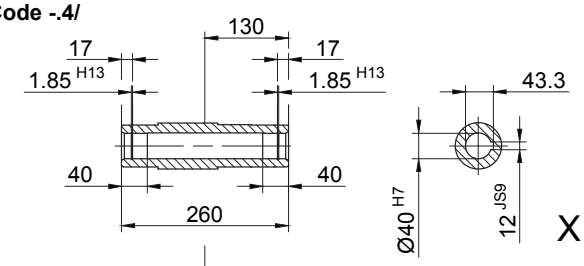

Code -.1/

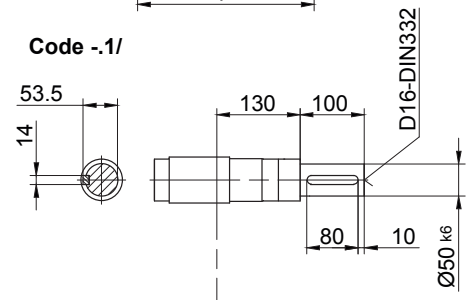

Code -.5/

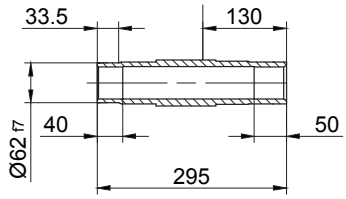

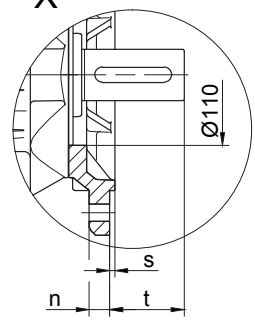

Code -.3/

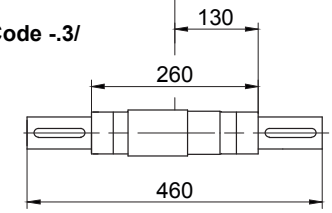

Standard

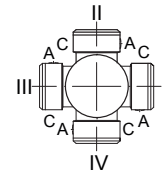

A-A

Размеры фланца

BK40(Z)	k	l	m	n	o	p	q	s	t
стандартный -3.V/	250	215	180	16	13.5	276	152	4	78
большой -4.V/	300	265	230	20	13.5	282	158	4	72

Тип	a	b	c	d	i	Варианты исполнений с навесными устройствами двигателя				
						i_{TB}	E../ES..	G	E../ES..-G	RR/RL
							d_{ML}	d_{ML}	d_{ML}	d_{ML}
BK40Z-../D05..	170	138.5	123	611	100	129.5	653	714	756	-
BK40Z-../D06..	170	138.5	123	611	100	131.5	653	714	756	-
BK40Z-../D07..	190	138.5	123	631	100	131.5	673	734	776	-
BK40-../D..08..	200	60	156	562	115	149.5	628	669	735.5	628
BK40Z-../D..08..	200	142.5	156	644	115	149.5	710	751	817.5	710
BK40-../D..09..	251	74.5	181	627	124	164	720	734	824	714
BK40Z-../D..09..	251	157	181	710	124	164	803	817	907	797
BK40-../D..11..	319	81	228	702	181	181	795	809	902	798

В отдельных случаях размеры могут отличаться от указанных на чертеже.

BK40 - BK40Z

С моментным рычагом, впереди

Code -5.V/

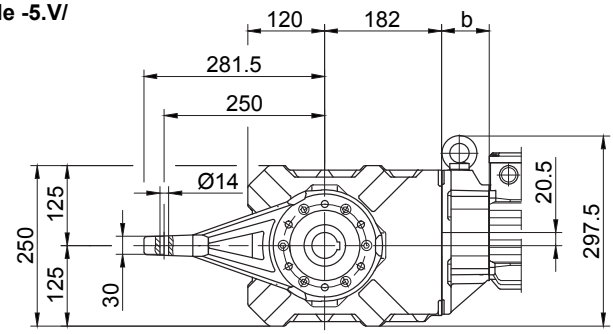

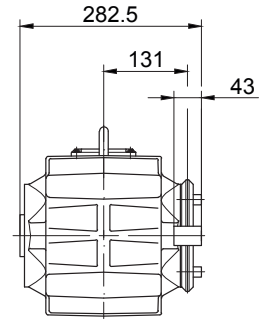

Фланец с резьбовыми отверстиями, впереди

Code -7.V/

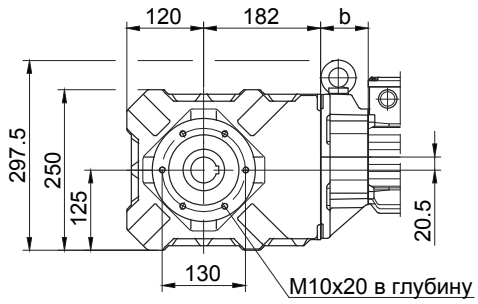

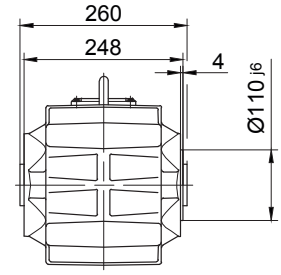

Лапа с резьбовыми отверстиями, внизу

Code -6.U/

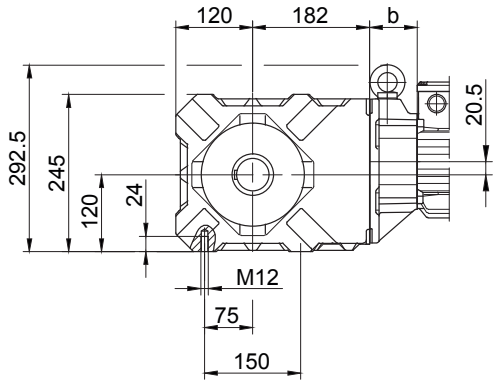

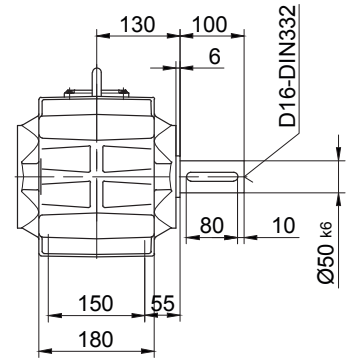

Лапа со сквозными отверстиями, внизу

Code -1.U/

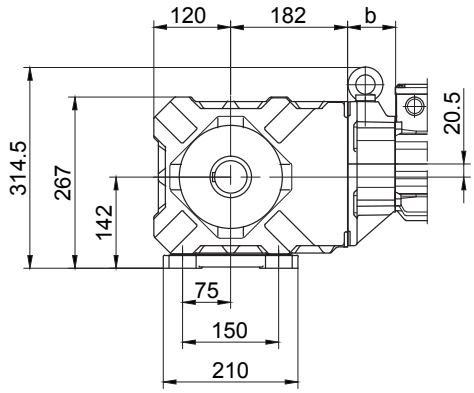

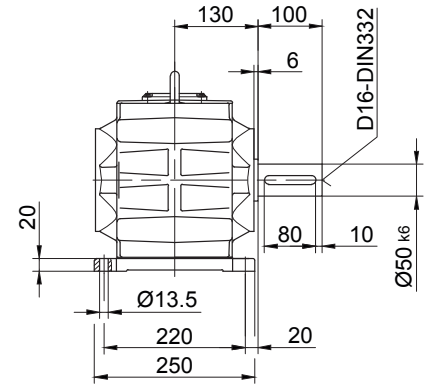

В отдельных случаях размеры могут отличаться от указанных на чертеже.

Конические мотор-редукторы серии BK

Габаритный чертеж

BK50 - BK50Z

Фланец со сквозными отверстиями

Code -3.V/
(Code -2.V/)

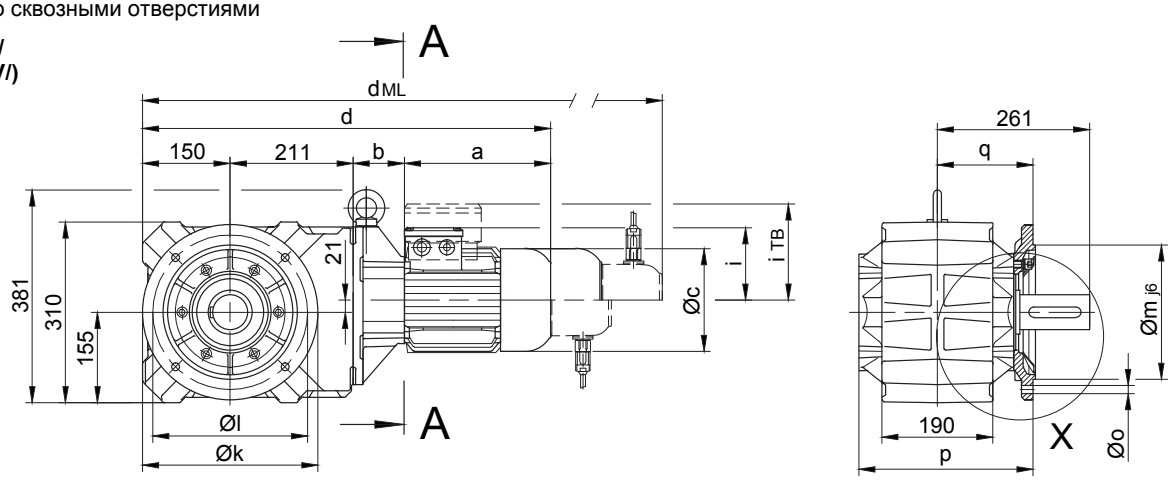

Code -.4/

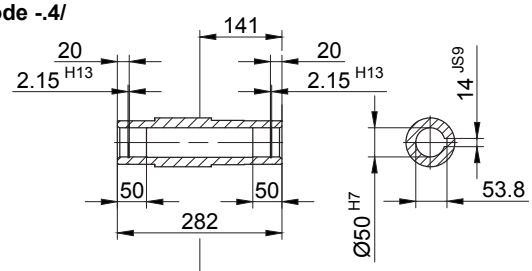

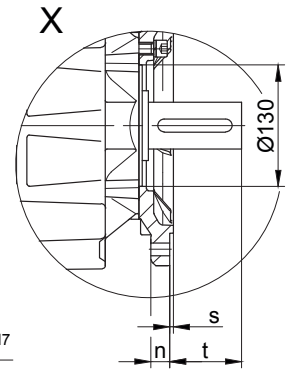

Code -.1/

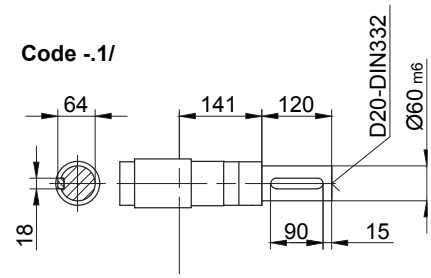

Code -.5/

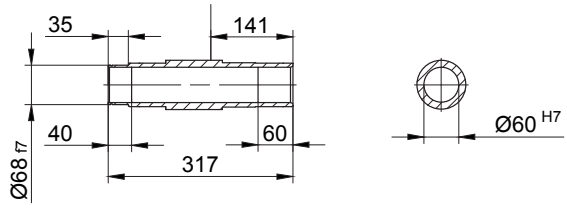

Code -.3/

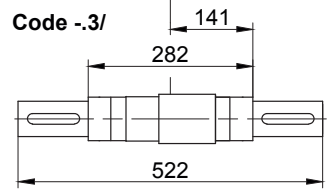

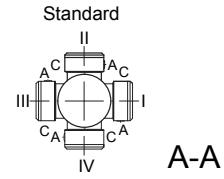

Размеры фланца

BK50(Z)	k	l	m	n	o	p	q	s	t
стандартный -3.V/	300	265	230	20	13.5	298.5	164	4	97
малый -2.V/	250	215	180	16	13.5	296	161	4	100

Тип	a	b	c	d	i	i_{TB}	Варианты исполнений с навесными устройствами двигателя			
							E..ES../ZS..	G	E..ES../ZS..-G	RR/RL
							d_{ML}	d_{ML}	d_{ML}	d_{ML}
BK50Z-../D05..	170	155	123	687	100	129.5	729	790	832	-
BK50Z-../D06..	170	155	123	687	100	131.5	729	790	832	-
BK50Z-../D07..	190	155	123	707	100	131.5	749	810	852	-
BK50-../D..08..	200	73	156	634	115	149.5	700	741	807.5	700
BK50Z-../D..08..	200	159	156	720	115	149.5	786	827	893.5	786
BK50-../D..09..	251	87.5	181	699	124	164	792	806	896	786
BK50Z-../D..09..	251	173.5	181	785	124	164	878	892	982	872
BK50-../D..11..	319	94	228	774	181	181	872	881	974	870
BK50-../D..13..	393	107	258	861	217	217	972	968	1073	969
BK50-../D..16..	429	121	322	911	243	243	1055	1019	1159	1055

В отдельных случаях размеры могут отличаться от указанных на чертеже.

BK50 - BK50Z

с моментным рычагом, впереди

Code -5.V/

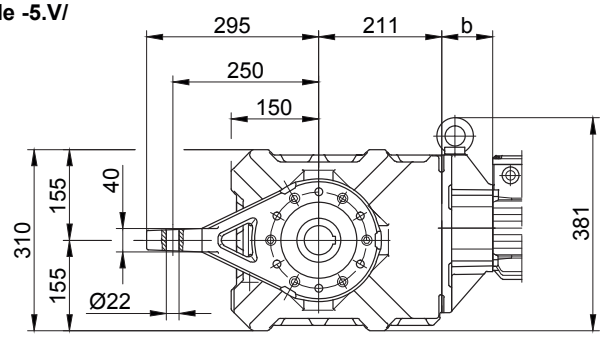

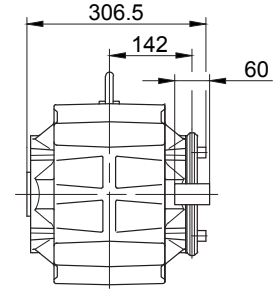

Фланец с резьбовыми отверстиями, впереди

Code -7.V/

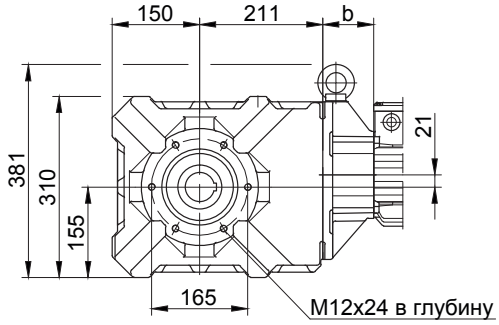

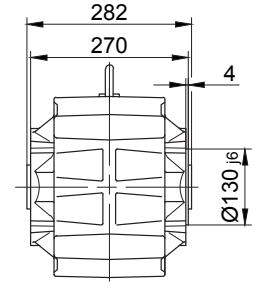

Лапа с резьбовыми отверстиями, внизу

Code -6.U/

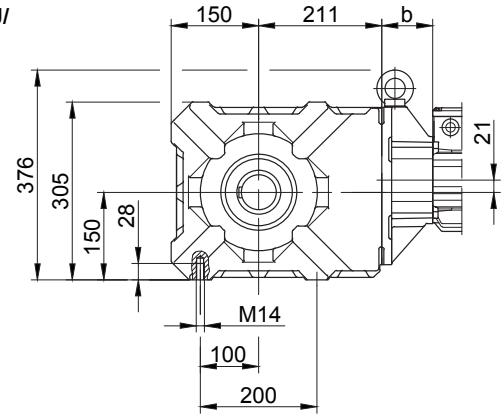

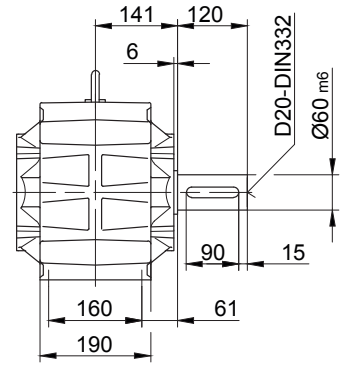

Лапа со сквозными отверстиями, внизу

Code -1.U/

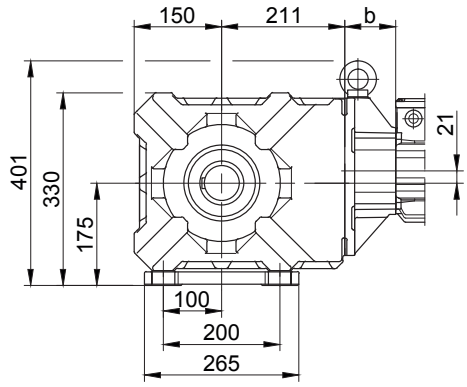

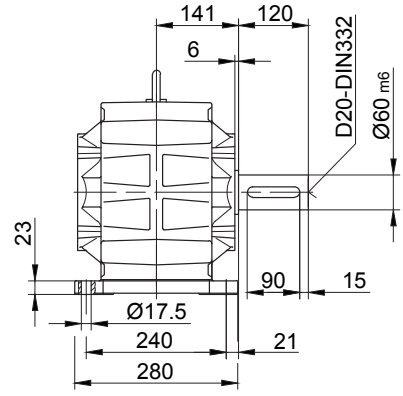

В отдельных случаях размеры могут отличаться от указанных на чертеже.

BK60 - BK60Z

Фланец со сквозными отверстиями

Code -3.V/
(Code -2.V/)

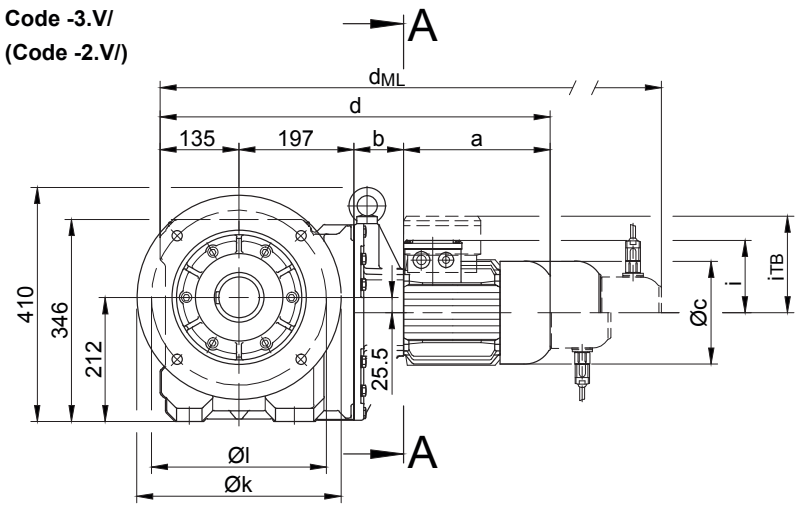

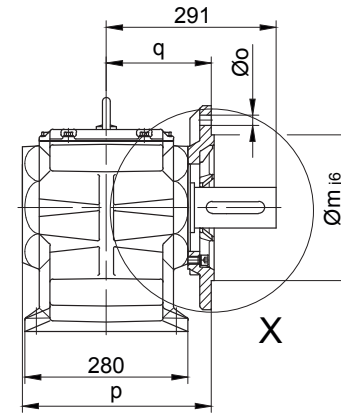

Code -.4/

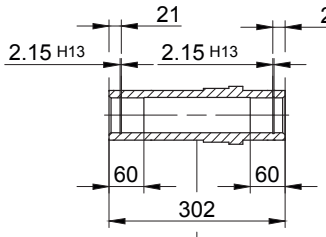

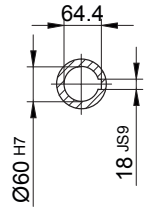

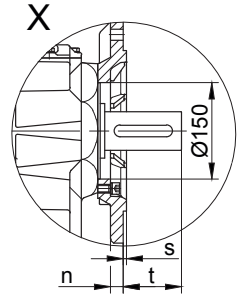

Code -.1/

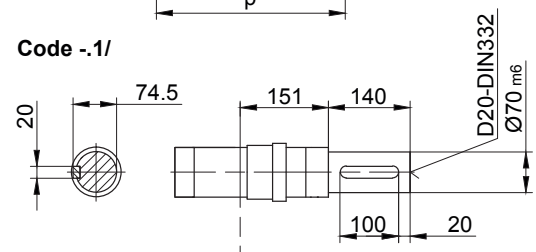

Code -.5/

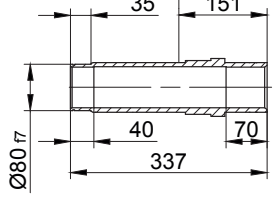

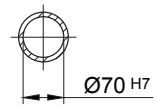

Code -.3/

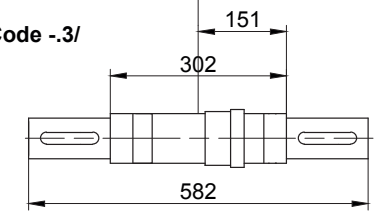

Размеры фланца

BK60(Z)	k	l	m	n	o	p	q	s	t
стандартный -3.V/	350	300	250_{h6}	20	17.5	324	180	5	111
малый -2.V/	300	265	230_{j6}	20	13.5	332	188	4	103

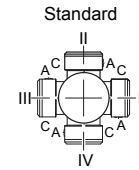

A-A

Тип	a	b	c	d	i	Варианты исполнений с навесными устройствами двигателя				
						i_{TB}	ES../ZS..	G	ES../ZS..-G	RR/RL
							d_{ML}	d_{ML}	d_{ML}	d_{ML}
BK60Z-../D..08..	200	181	156	713	115	149.5	779	820	886.5	782
BK60-../D..09..	251	85.5	181	668	124	164	761	775	865	755
BK60Z-../D..09..	251	195.5	181	778	124	164	871	885	975	865
BK60-../D..11..	319	92	228	743	181	181	841	850	943	839
BK60Z-../D..11..	319	202	228	853	181	181	951	960	1053	949
BK60-../D..13..	393	105	258	830	217	217	941	937	1042	938
BK60-../D..16..	429	119	322	880	243	243	1024	988	1128	1024

В отдельных случаях размеры могут отличаться от указанных на чертеже.

BK60 - BK60Z

с моментным рычагом, впереди

Code -5.V/

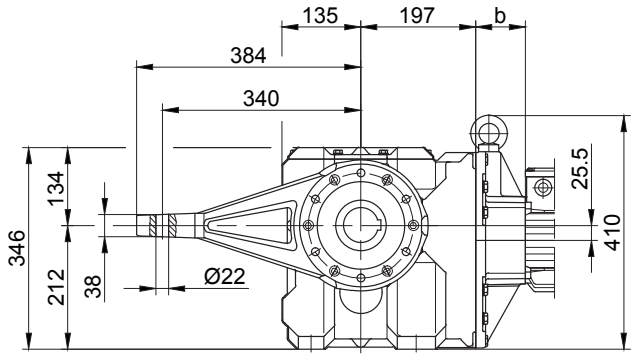

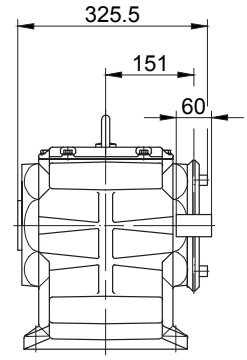

Фланец с резьбовыми отверстиями, впереди

Code -7.V/

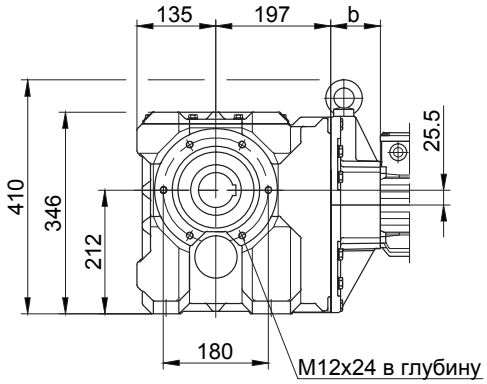

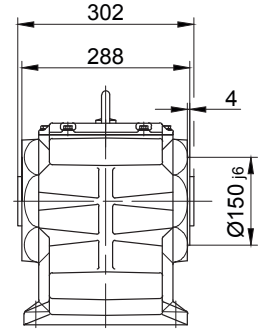

Лапа со сквозными отверстиями, внизу

Code -1.U/

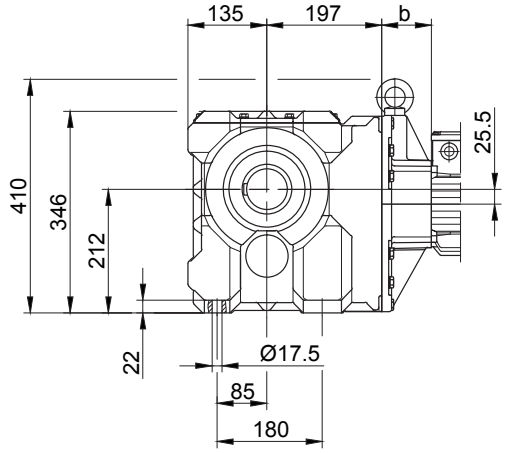

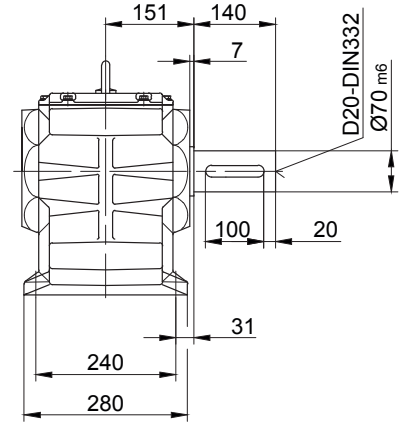

В отдельных случаях размеры могут отличаться от указанных на чертеже.

Конические мотор-редукторы серии BK

Габаритный чертеж

BK70 - BK70Z

Фланец со сквозными отверстиями

Code -3.V/
(Code -2.V/)
(Code -4.V/)

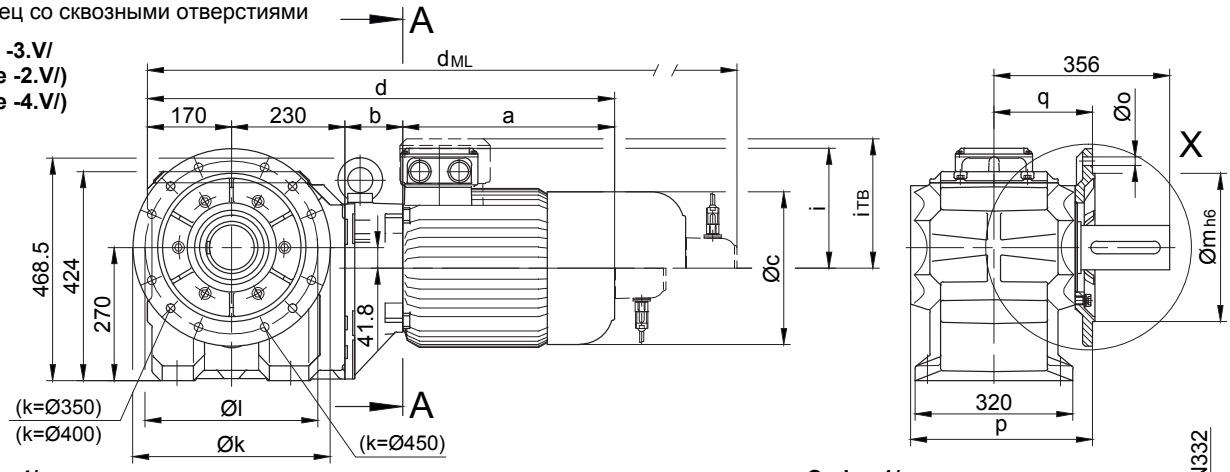

Code -.4/

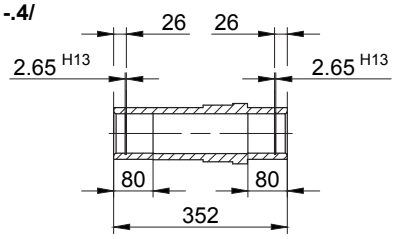

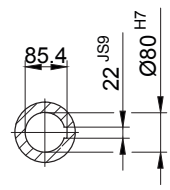

Code -.1/

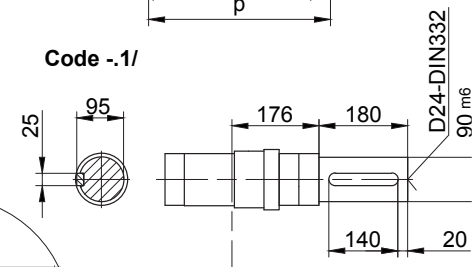

Code -.5/

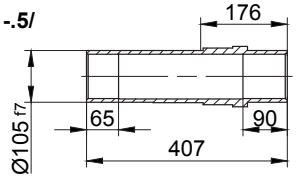

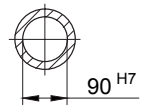

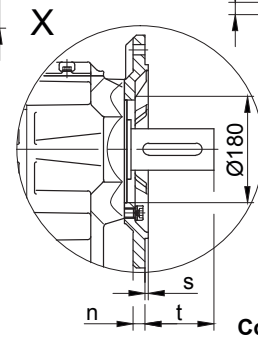

Code -.4/K70

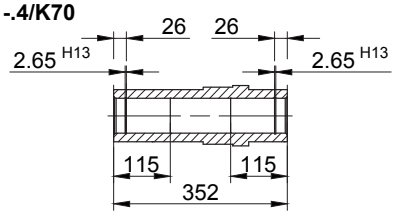

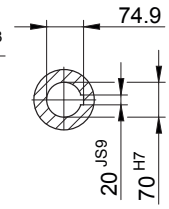

Code -.3/

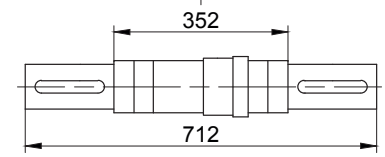

Standard

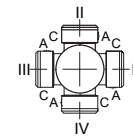

A-A

Размеры фланца

BK70(Z)	k	l	m	n	o	p	q	s	t
стандартный -3.V/	400	350	300	20	4 x Ø17.5	369	200	5	156
малый -2.V/	350	300	250	20	4 x Ø17.5	369	200	5	156
большой -4.V/	450	400	350	22	8 x Ø17.5	379	210	5	146

Тип	a	b	c	d	i	i_{TB}	Варианты исполнений с навесными устройствами двигателя			
							ES../ZS..	G	ES../ZS..-G	RR/RL
							d_{ML}	d_{ML}	d_{ML}	d_{ML}
BK70Z-../D..08..	200	202	156	802	115	149.5	868	909	975.5	868
BK70-../D..09..	251	83.5	181	734	124	164	827	841	931	821
BK70Z-../D..09..	251	216.5	181	867	124	164	960	974	1064	954
BK70-../D..11..	319	90	228	809	181	181	907	916	1009	905
BK70Z-../D..11..	319	223	228	942	181	181	1040	1049	1142	1038
BK70-../D..13..	393	103	258	896	217	217	1007	1003	1108	1004
BK70Z-../D..13..	393	236	258	1029	217	217	1140	1136	1241	1137
BK70-../D..16..	429	117	322	946	243	243	1090	1054	1194	1090
BK70Z-../D..16..	429	250	322	1079	243	243	1223	1187	1327	1223
BK70-../D..18..	528	139	368	1067	288	288	1216	1175	1320	1213

В отдельных случаях размеры могут отличаться от указанных на чертеже.

BK70 - BK70Z

с моментным рычагом, впереди

Code -5.V/

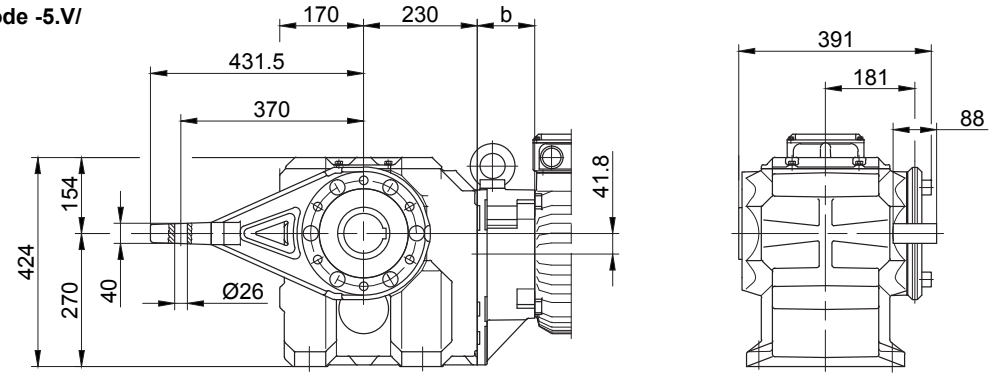

Фланец с резьбовыми отверстиями, впереди

Code -7.V/

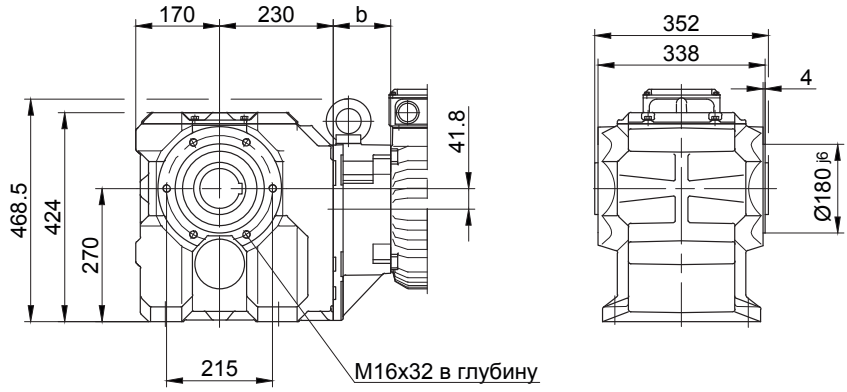

Лапа со сквозными отверстиями, внизу

Code -1.U/

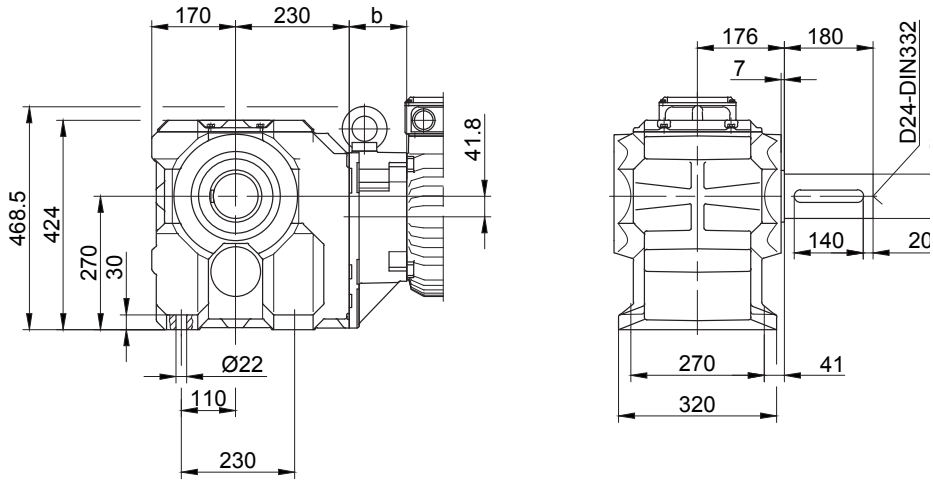

В отдельных случаях размеры могут отличаться от указанных на чертеже.

Конические мотор-редукторы серии BK

Габаритный чертеж

BK80 - BK80Z

Фланец со сквозными отверстиями

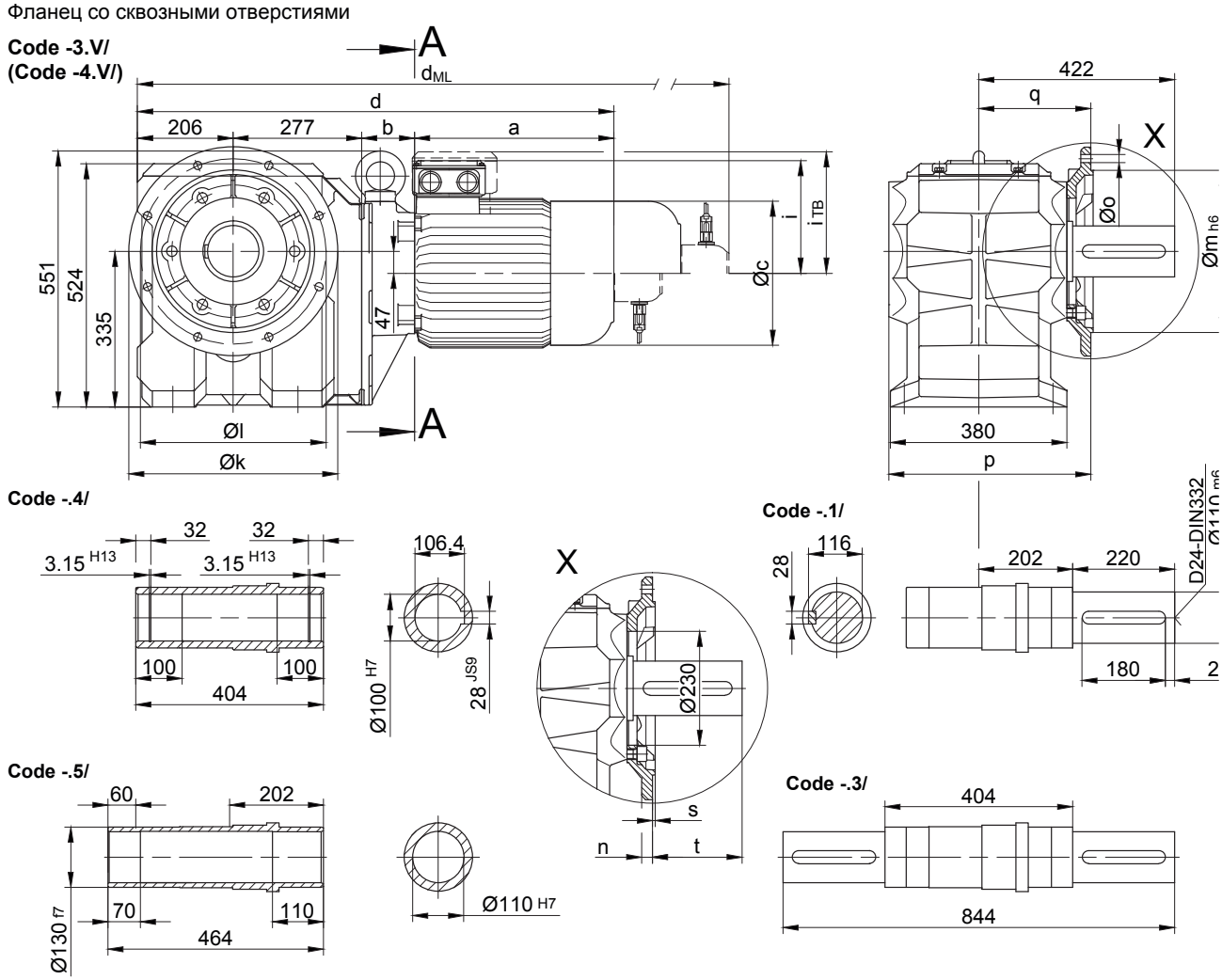

Размеры фланца

BK80(Z)	k	l	m	n	o	p	q	s	t
стандартный -3.V/	450	400	350	22	17.5	439	245	5	177
большой -4.V/	550	500	450	22	17.5	444	250	5	172

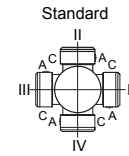

A-A

Тип	a	b	c	d	i	Варианты исполнений с навесными устройствами двигателя				
						i_{TB}	ES../ZS..	G	ES../ZS..-G	RR/RL
							d_{ML}	d_{ML}	d_{ML}	d_{ML}
BK80Z-../D..09..	251	252.5	181	986	124	164	1079	1093	1183	1073
BK80-../D..11..	319	87	228	889	181	181	987	996	1089	985
BK80Z-../D..11..	319	259	228	1061	181	181	1159	1168	1261	1157
BK80-../D..13..	393	100	258	976	217	217	1087	1083	1188	1084
BK80Z-../D..13..	393	272	258	1148	217	217	1259	1255	1360	1256
BK80-../D..16..	429	114	322	1026	243	243	1170	1134	1274	1170
BK80Z-../D..16..	429	286	322	1198	243	243	1342	1306	1446	1342
BK80-../D..18..	528	136	368	1147	288	288	1296	1255	1400	1296

В отдельных случаях размеры могут отличаться от указанных на чертеже.

BK80 - BK80Z

с моментным рычагом, впереди

Code -5.V/

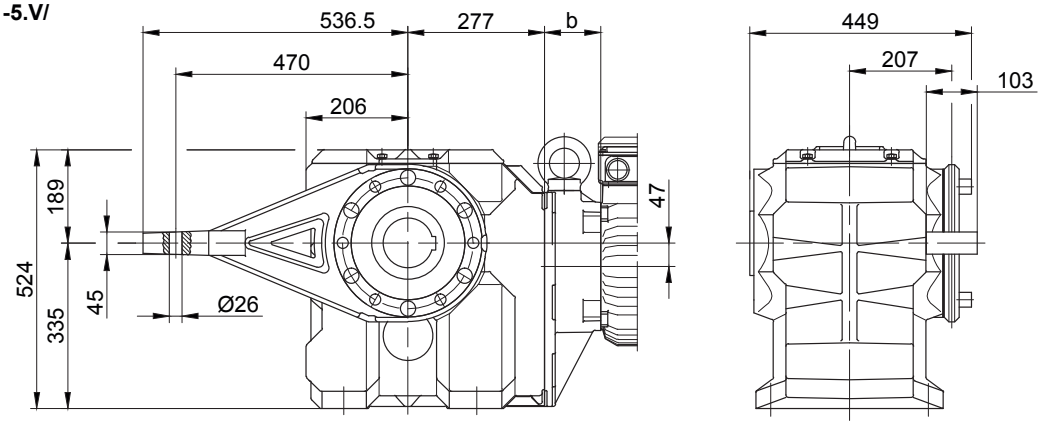

Фланец с резьбовыми отверстиями, впереди

Code -7.V/

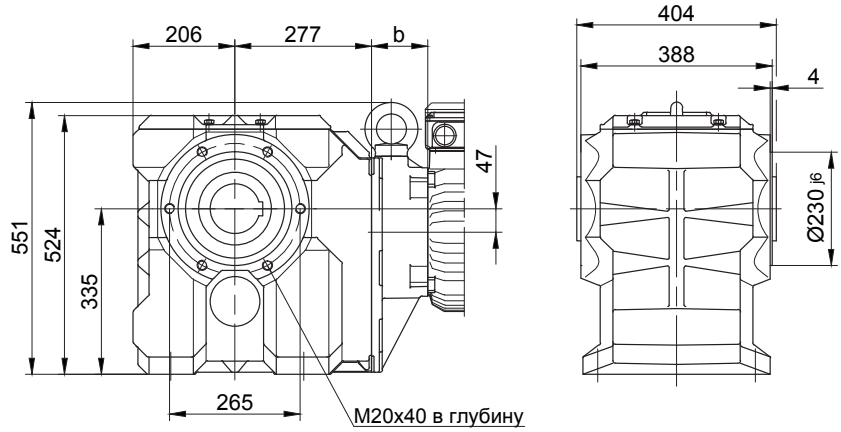

Лапа со сквозными отверстиями, внизу

Code -1.U/

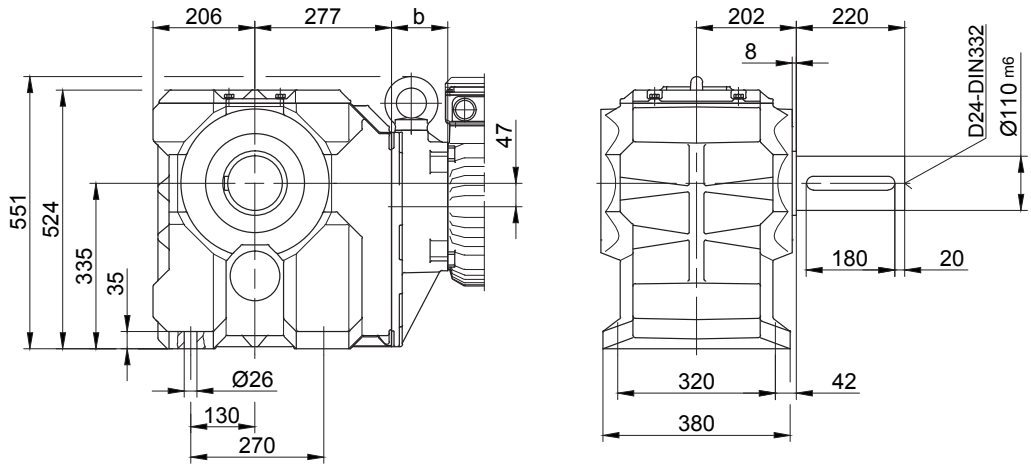

В отдельных случаях размеры могут отличаться от указанных на чертеже.

Конические мотор-редукторы серии BK

Габаритный чертеж

BK90 - BK90Z

Фланец со сквозными отверстиями

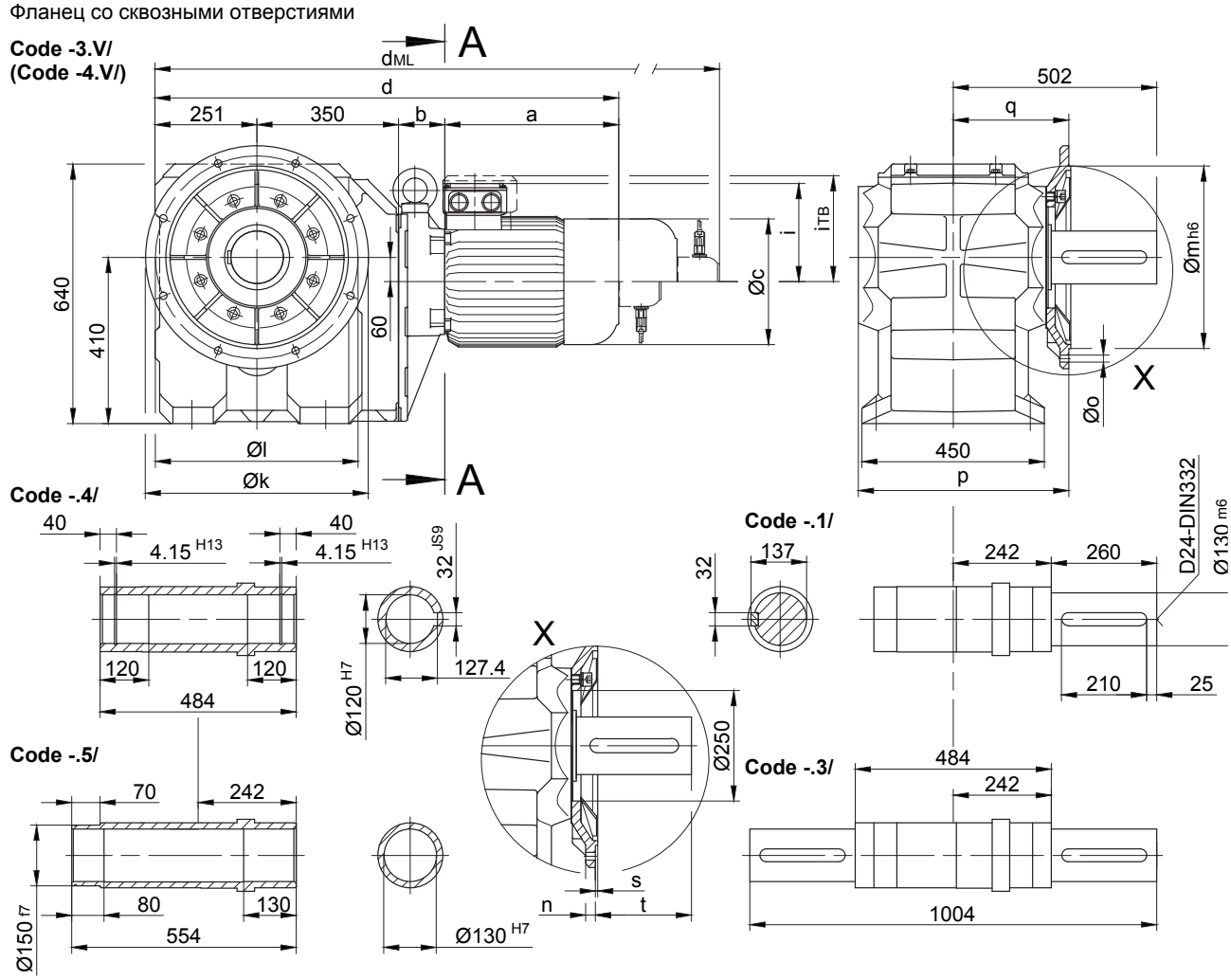

Shaft extension tolerance:
up to 1.5 in diameter: +0.000 / -0.0005 in
over 1.5 in diameter: +0.000 / -0.001 in
Flange spigot diameter: +0.0003 / -0.0015 in

Размеры фланца

BK90(Z)	k	l	m	n	o	p	q	s	t
стандартный -3.V/	550	500	450	22	17.5	519	285	5	217
большой -4.V/	660	600	550	25	22	513	279	6	223

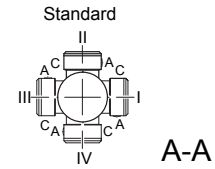

Тип	a	b	c	d	i	Варианты исполнений с навесными устройствами двигателя				
						i_{TB}	ES.../ZS..	G	ES.../ZS..-G	RR/RL
							d_{ML}	d_{ML}	d_{ML}	d_{ML}
BK90Z-../D..09..	251	267	181	1119	124	164	1212	1226	1316	1206
BK90Z-../D..11..	319	273.5	228	1194	181	181	1292	1301	1394	1290
BK90-../D..13..	393	100	258	1094	217	217	1205	1201	1306	1202
BK90Z-../D..13..	393	286.5	258	1281	217	217	1392	1388	1493	1389
BK90-../D..16..	429	114	322	1144	243	243	1288	1252	1392	1288
BK90Z-../D..16..	429	300.5	322	1331	243	243	1475	1439	1579	1475
BK90-../D..18..	528	136	368	1265	288	288	1414	1373	1518	1414
BK90Z-../D..18..	528	322.5	368	1451	288	288	1600	1559	1704	1600

В отдельных случаях размеры могут отличаться от указанных на чертеже.

BK90 - BK90Z

с моментным рычагом, впереди

Code -5.V/

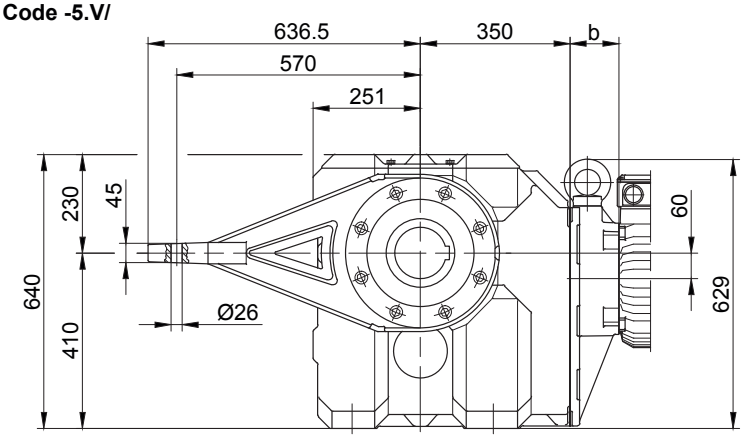

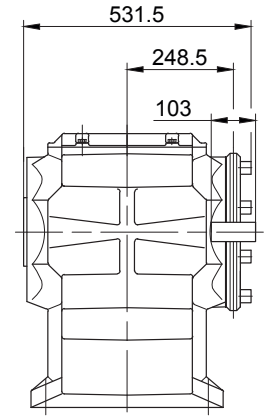

Фланец с резьбовыми отверстиями, впереди

Code -7.V/

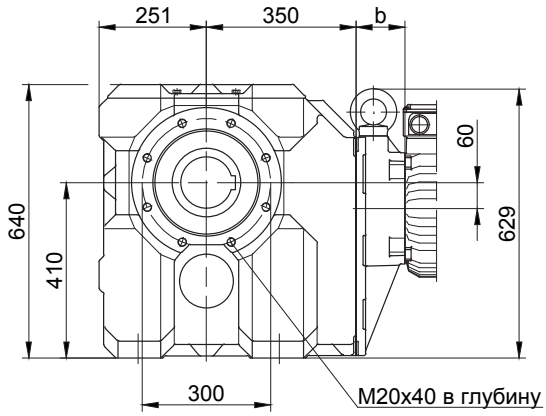

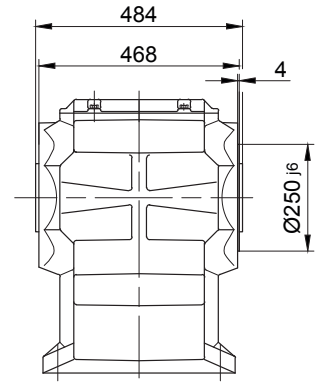

Лапа со сквозными отверстиями, внизу

Code -1.U/

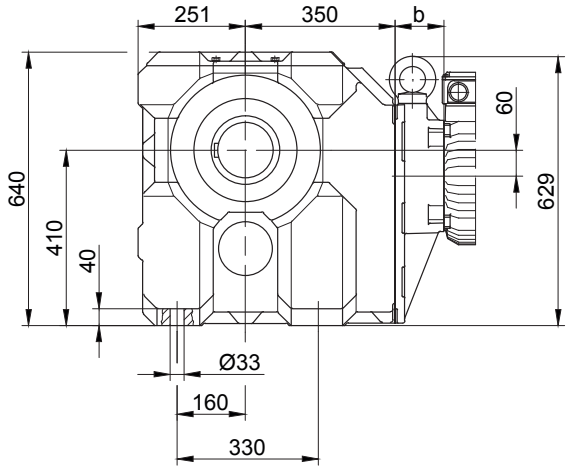

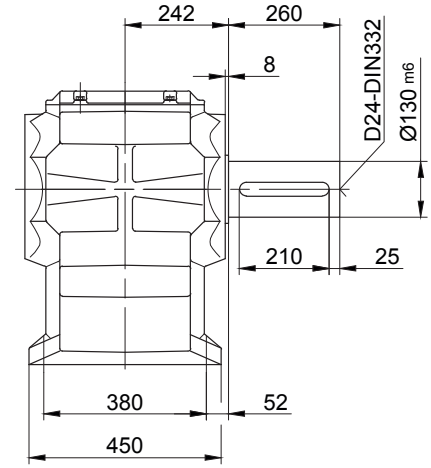

В отдельных случаях размеры могут отличаться от указанных на чертеже.

BK10G06

Фланец со сквозными отверстиями

Code -3.V/
(Code -2.V/)

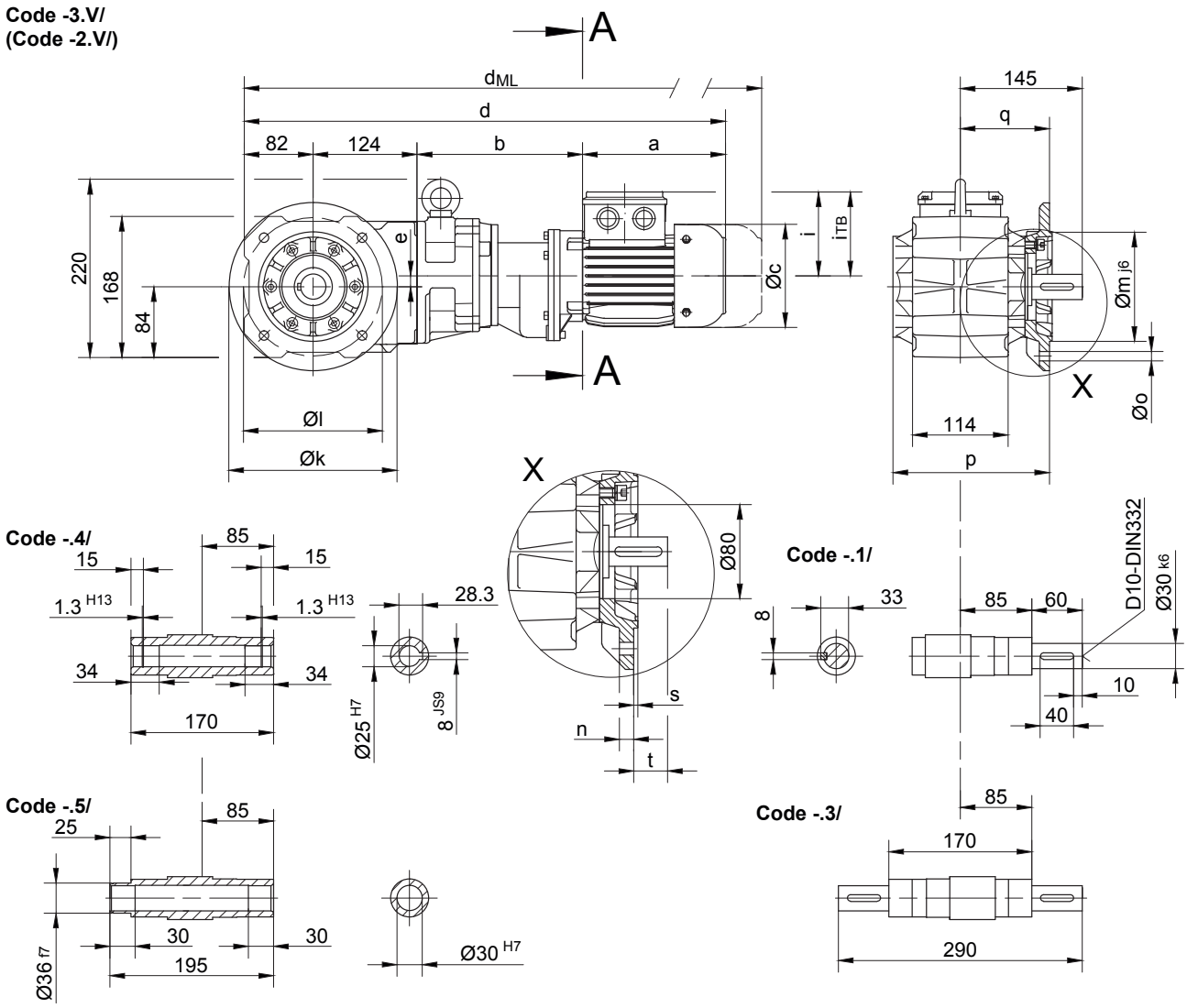

Размеры фланца

BK10G..	k	l	m	n	o	p	q	s	t
стандартный -3.V/	200	165	130	12	11	186.5	106	3.5	39
малый -2.V/	160	130	110	10	9	179.5	99	3.5	46

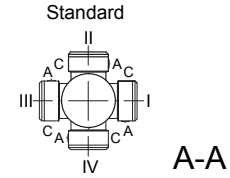

A-A

Тип	a	b	c	d	e	i	Варианты исполнений с навесными устройствами двигателя				
							i_{TB}	E../ES..	G	E../ES..-G	RR/RL
								d_{ML}	d_{ML}	d_{ML}	d_{ML}
BK10G06-../D04..	143	195	111	544	13	90	124.5	587.5	606.5	649.5	-
BK10G06-../D05..	170	197	123	574	13	100	129.5	616	677	719	-
BK10G06-../D06..	170	197	123	574	13	100	131.5	616	677	719	-
BK10G06-../D07..	190	197	123	594	13	100	131.5	636	697	739	-
BK10G06-../D..08..	200	241	156	647	13	115	149.5	713	754	820.5	713

В отдельных случаях размеры могут отличаться от указанных на чертеже.

BK10G06

с моментным рычагом, впереди

Code -5.V/

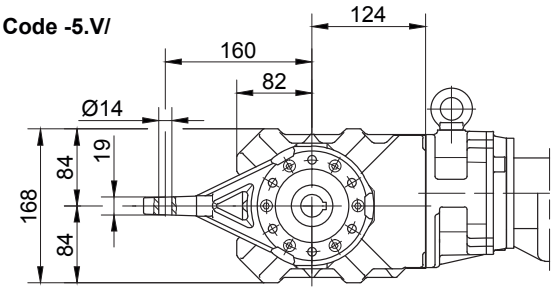

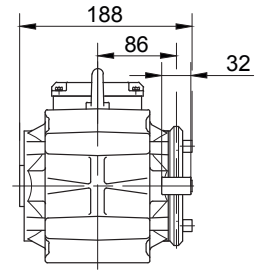

Фланец с резьбовыми отверстиями, впереди

Code -7.V/

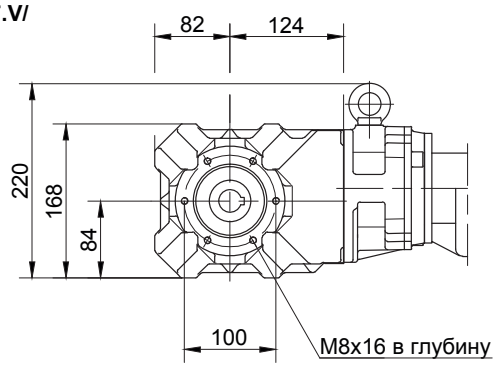

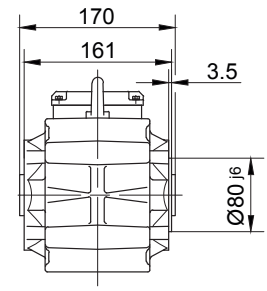

Лапа с резьбовыми отверстиями, внизу

Code -6.U/

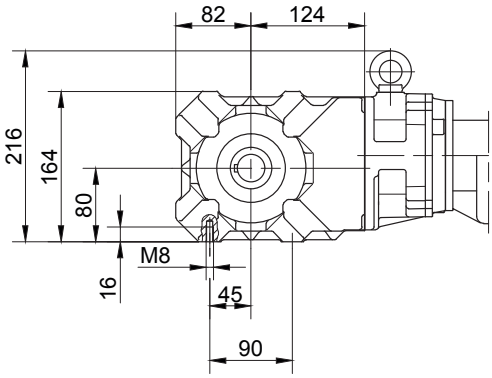

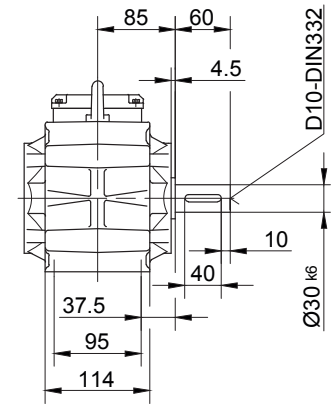

Лапа со сквозными отверстиями, внизу

Code -1.U/

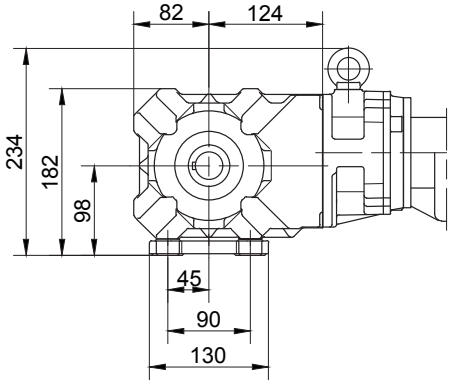

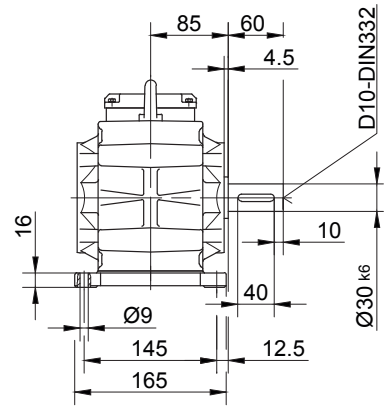

В отдельных случаях размеры могут отличаться от указанных на чертеже.

Конические мотор-редукторы серии BK

Габаритный чертеж

BK20G06

Фланец с резьбой, впереди

Code -3.V/
(Code -2.V/)

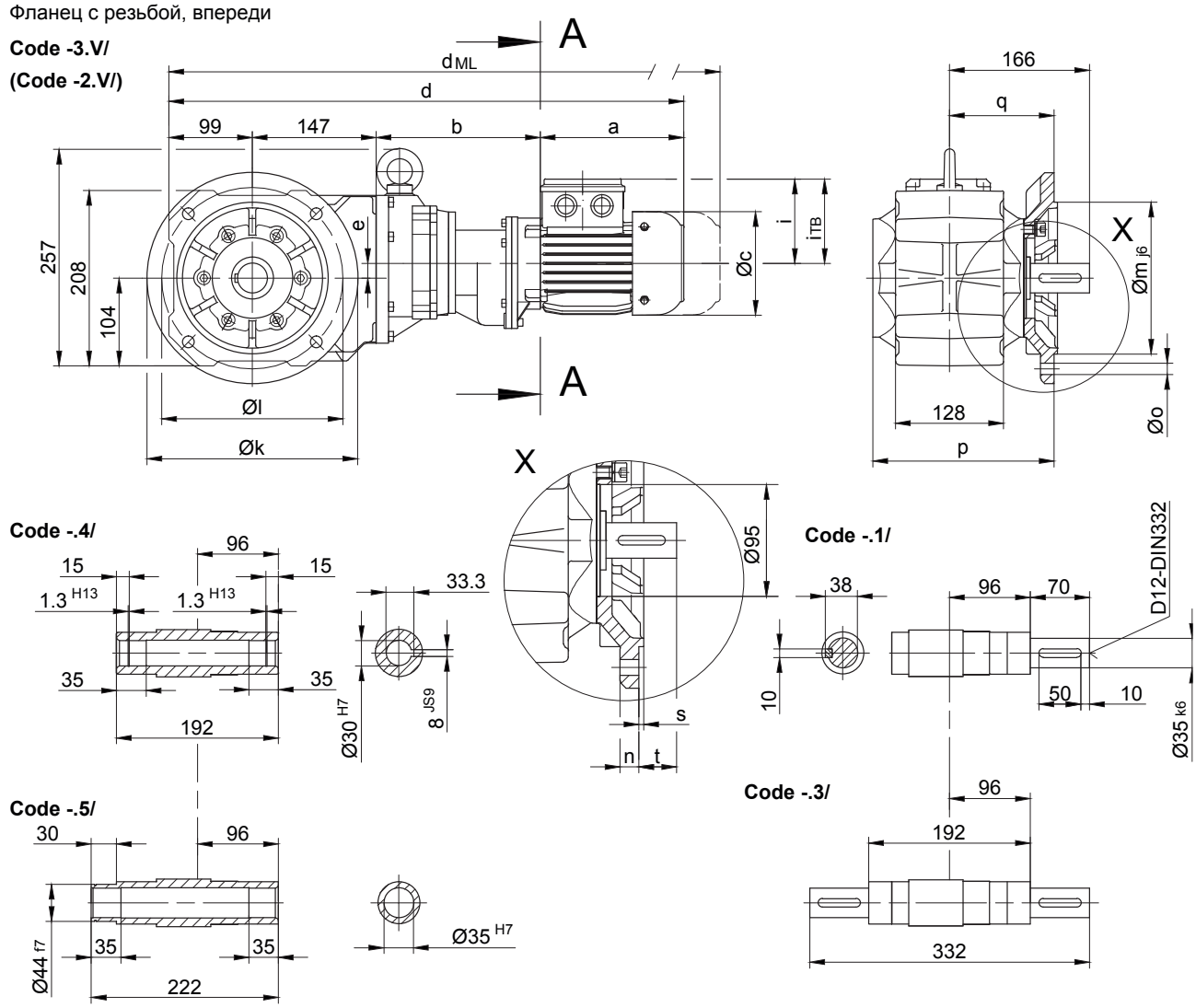

Размеры фланца

BK20G..	k	l	m	n	o	p	q	s	t
стандартный -3.V/	250	215	180	16	13.5	215.5	124	4	42
малый -2.V/	200	165	130	12	11	206.5	115	3.5	51

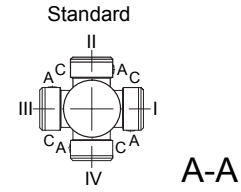

Тип	a	b	c	d	e	i	Варианты исполнений с навесными устройствами двигателя				
							i_{TB}	E../ES..	G	E../ES..-G	RR/RL
								d_{ML}	d_{ML}	d_{ML}	d_{ML}
BK20G06-../D04..	143	193	111	582	17	90	124.5	625.5	644.5	687.5	-
BK20G06-../D05..	170	195	123	612	17	100	129.5	654	715	757	-
BK20G06-../D06..	170	195	123	612	17	100	131.5	654	715	757	-
BK20G06-../D07..	190	195	123	632	17	100	131.5	674	735	777	-
BK20G06-../D..08..	200	239	156	685	17	115	149.5	751	792	858.5	751

В отдельных случаях размеры могут отличаться от указанных на чертеже.

BK20G06

с моментным рычагом, впереди

Code -5.V/

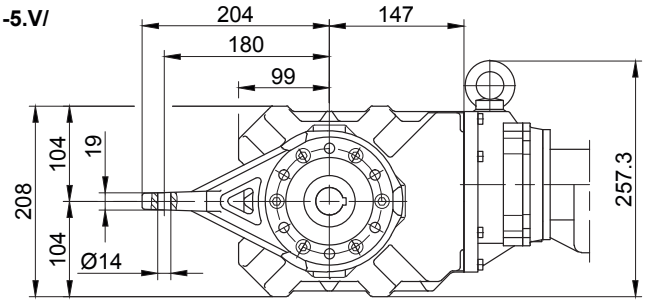

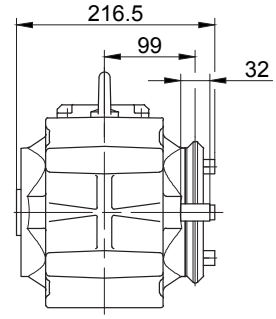

Фланец с резьбовыми отверстиями, впереди

Code -7.V/

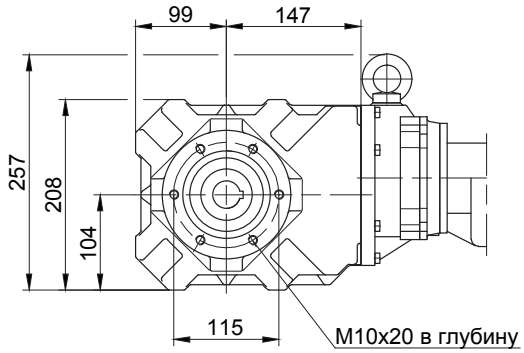

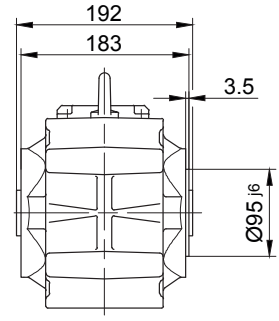

Лапа с резьбовыми отверстиями, внизу

Code -6.U/

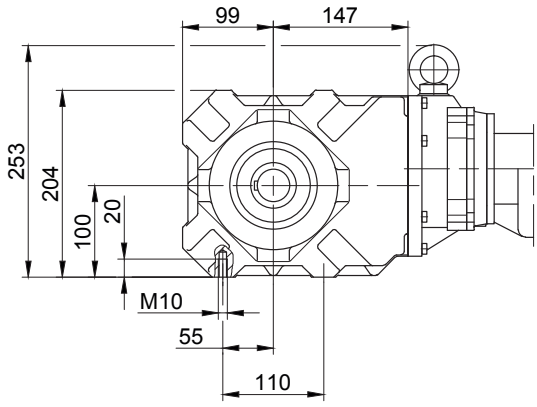

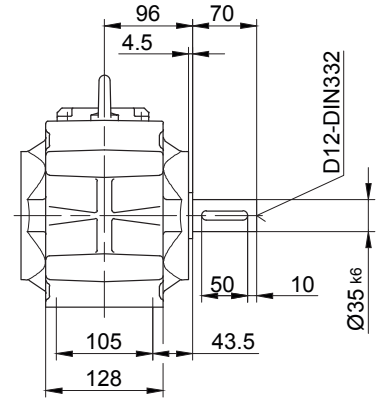

Лапа со сквозными отверстиями, внизу

Code -1.U/

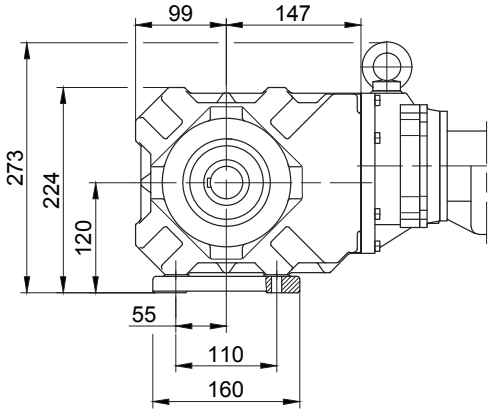

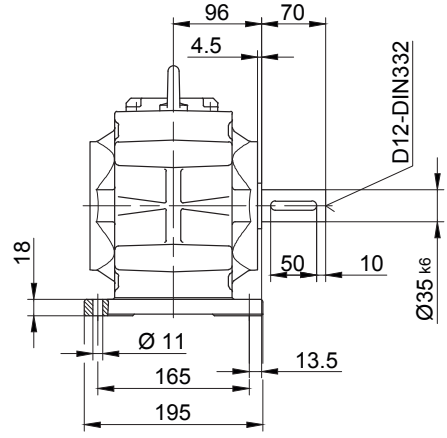

В отдельных случаях размеры могут отличаться от указанных на чертеже.

BK30G06

Фланец со сквозными отверстиями

Code -3.V/

(Code -2.V/)

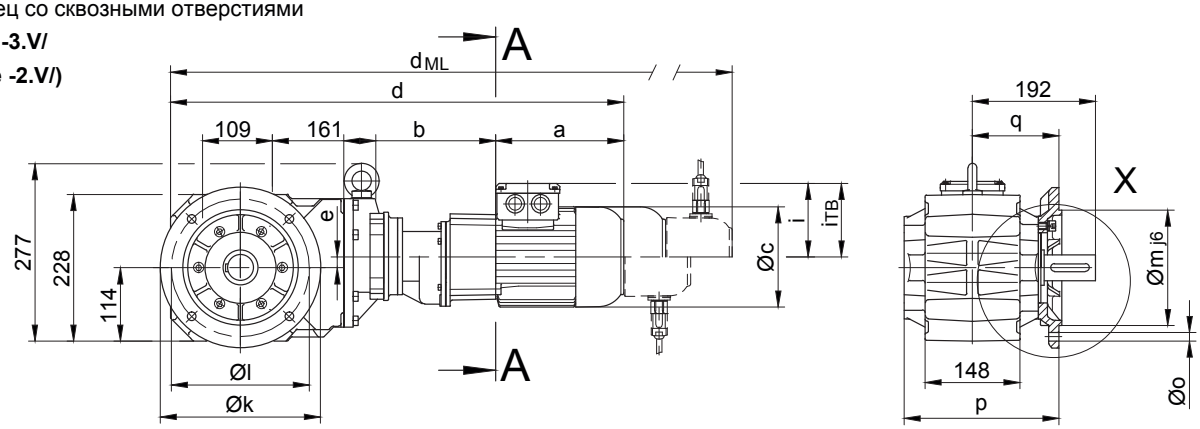

Code -.4/

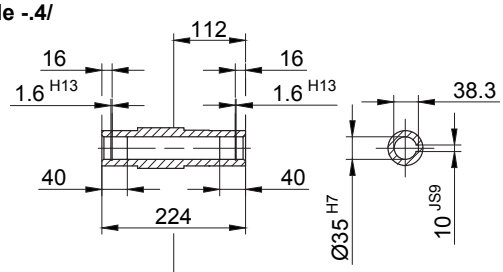

Code -.1/

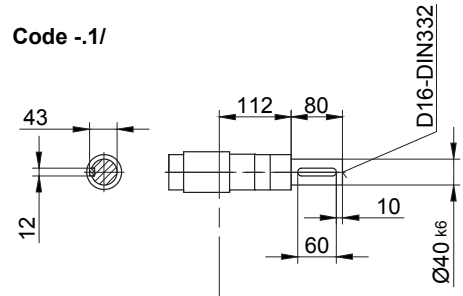

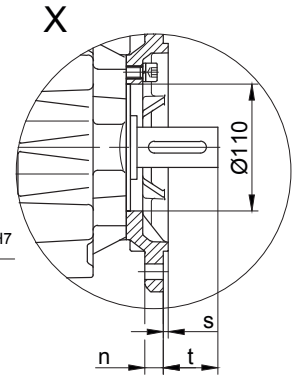

Code -.5/

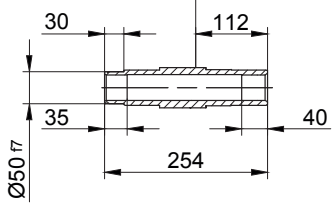

Code -.3/

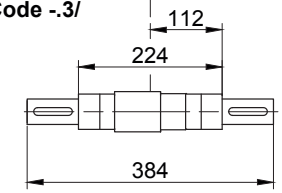

Standard

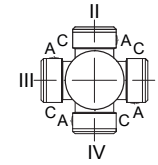

A-A

Размеры фланца

BK30G..	k	l	m	n	o	p	q	s	t
стандартный -3.V/	250	215	180	16	13.5	242	135	4	57
малый -2.V/	200	165	130	12	11	239	132	3.5	60

Тип	a	b	c	d	e	i	Варианты исполнений с навесными устройствами двигателя				
							i_{TB}	E../ES..	G	E../ES..-G	RR/RL
								d_{ML}	d_{ML}	d_{ML}	d_{ML}
BK30G06-../D04..	143	191	111	604	17	90	124.5	647.5	666.5	709.5	-
BK30G06-../D05..	170	193	123	634	17	100	129.5	676	737	779	-
BK30G06-../D06..	170	193	123	634	17	100	131.5	676	737	779	-
BK30G06-../D07..	190	193	123	654	17	100	131.5	695	757	799	-
BK30G06-../D..08..	200	237	156	707	17	115	149.5	773	814	880.5	773

В отдельных случаях размеры могут отличаться от указанных на чертеже.

BK30G06

с моментным рычагом, впереди

Code -5.V/

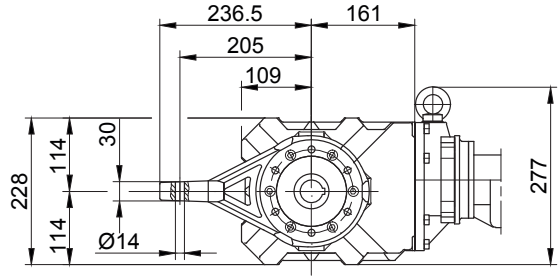

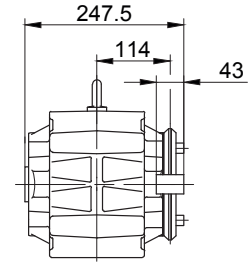

Фланец с резьбовыми отверстиями, впереди

Code -7.V/

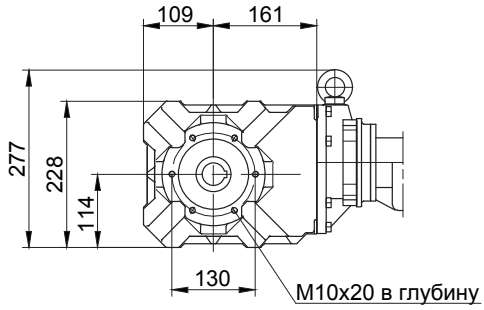

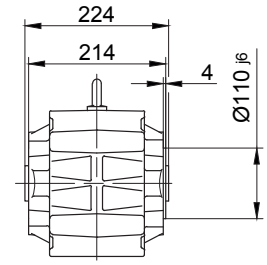

Лапа с резьбовыми отверстиями, внизу

Code -6.U/

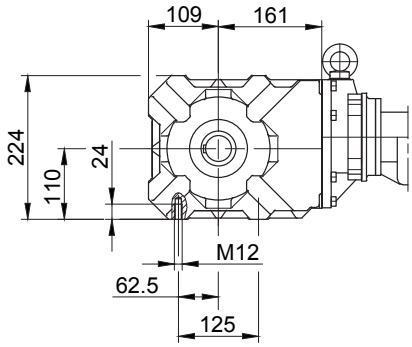

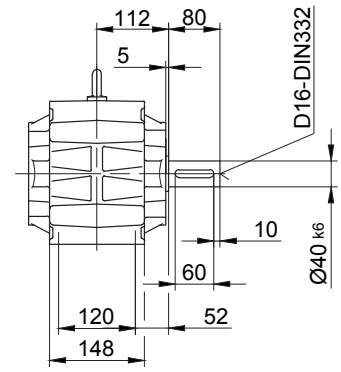

Лапа со сквозными отверстиями, внизу

Code -1.U/

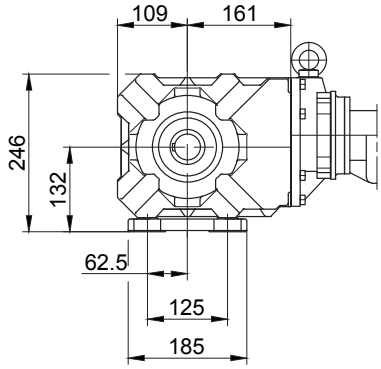

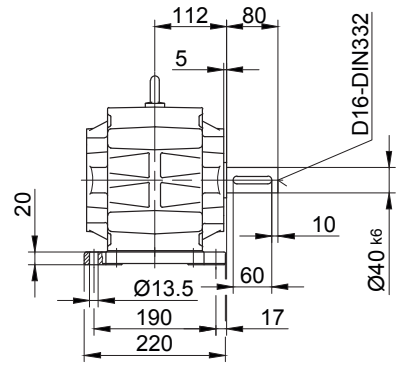

В отдельных случаях размеры могут отличаться от указанных на чертеже.

BK40G10

Фланец со сквозными отверстиями

Code -3.V/
(Code -4.V/)

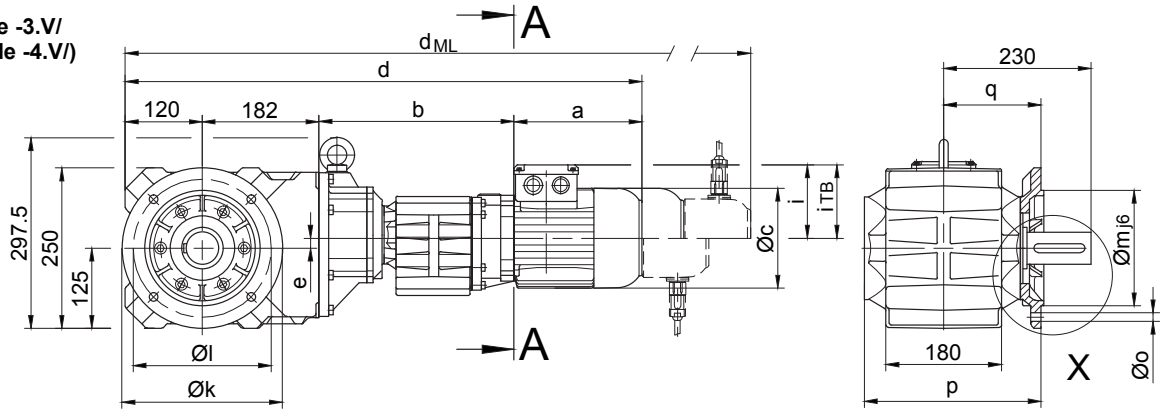

Code -.4/

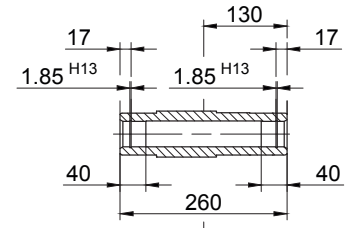

Code -.1/

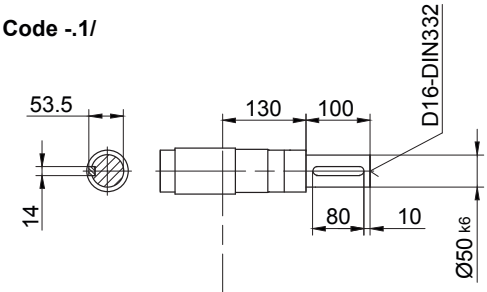

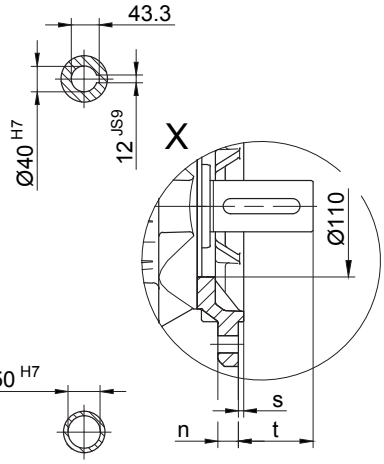

Code -.5/

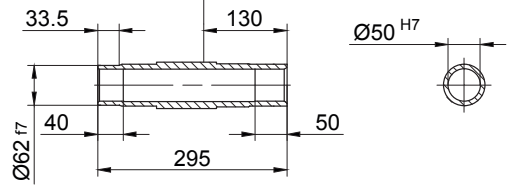

Code -.3/

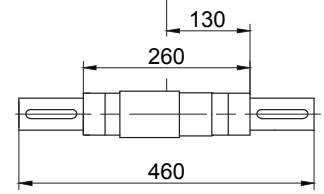

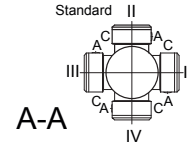

A-A

Размеры фланца

BK40G..	k	l	m	n	o	p	q	s	t
стандартный -3.V/	250	215	180	16	13.5	276	152	4	78
большой -4.V/	300	265	230	20	13.5	282	158	4	72

Тип	a	b	c	d	e	i	Варианты исполнений с навесными устройствами двигателя				
							i_{TB}	E../ES..	G	E../ES..-G	RR/RL
								d_{ML}	d_{ML}	d_{ML}	d_{ML}
BK40G10-../D05..	170	300	123	773	15.5	100	129.5	815	876	918	-
BK40G10-../D06..	170	300	123	773	15.5	100	131.5	815	876	918	-
BK40G10-../D07..	190	300	123	793	15.5	100	131.5	835	896	938	-
BK40G10-../D..08..	200	304	156	806	15.5	115	149.5	872	913	979.5	872
BK40G10-../D..09..	251	318.5	181	872	15.5	124	164	965	979	1069	959

В отдельных случаях размеры могут отличаться от указанных на чертеже.

BK40G10

с моментным рычагом, впереди

Code -5.V/

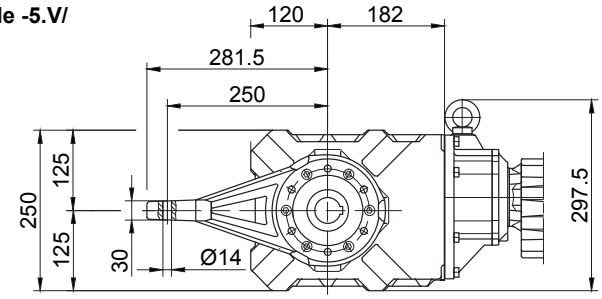

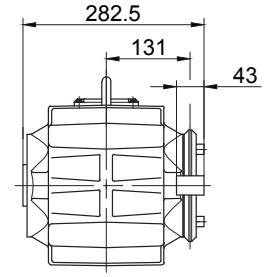

Фланец с резьбовыми отверстиями, впереди

Code -7.V/

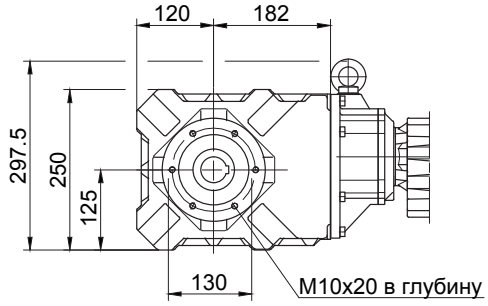

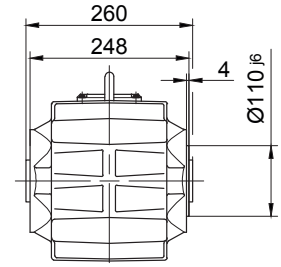

Лапа с резьбовыми отверстиями, внизу

Code -6.U/

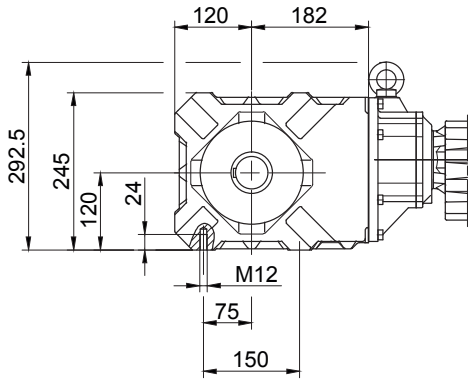

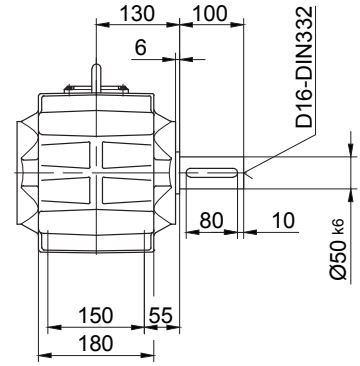

Лапа со сквозными отверстиями, внизу

Code -1.U/

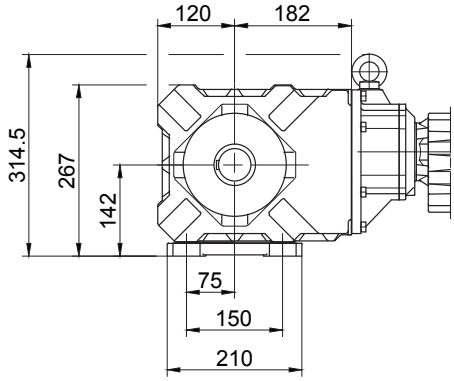

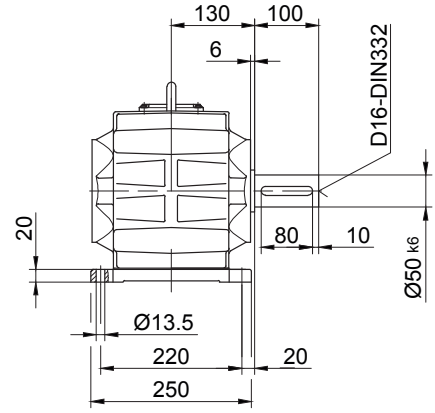

В отдельных случаях размеры могут отличаться от указанных на чертеже.

BK50G10

Фланец со сквозными отверстиями

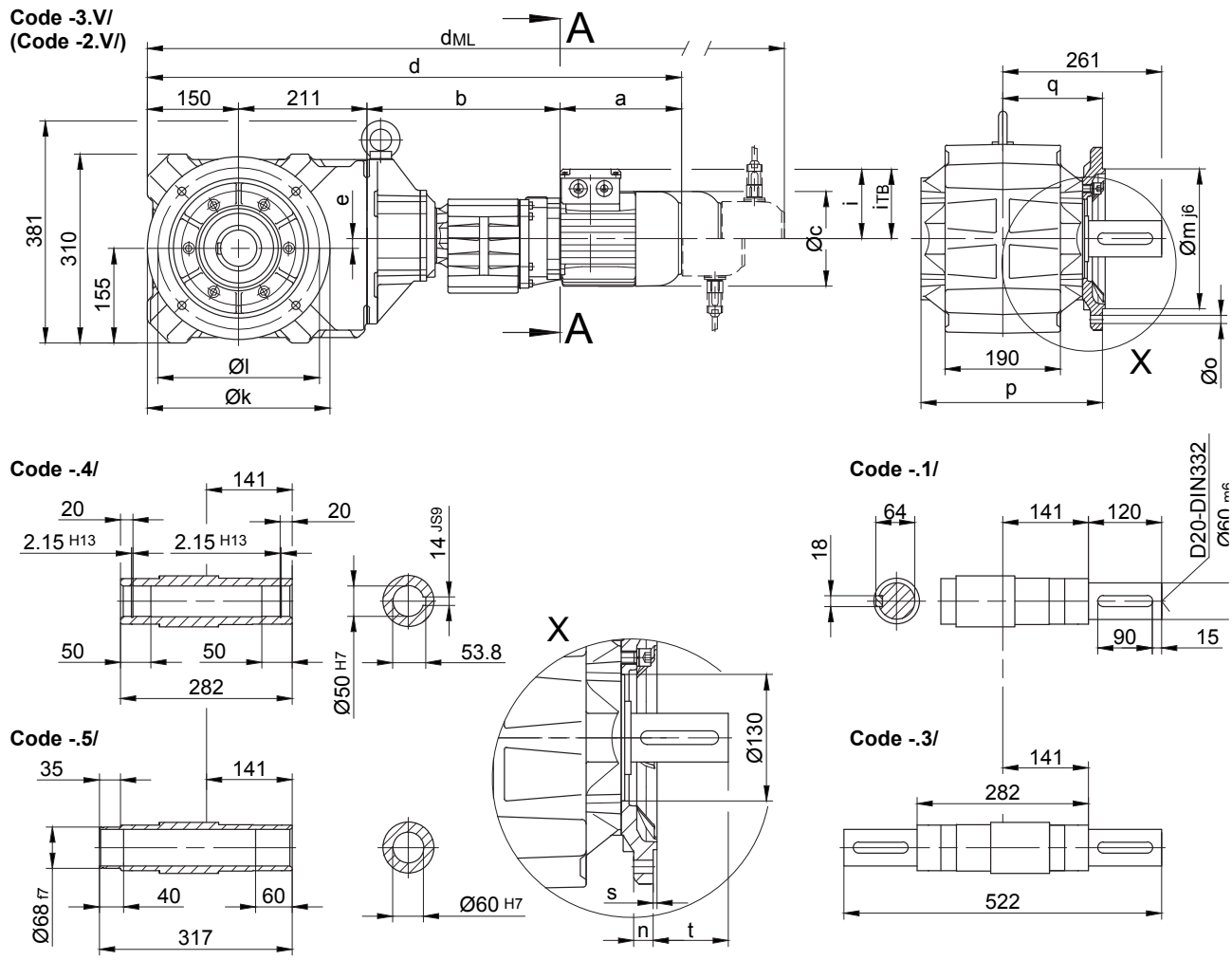

Размеры фланца

BK50G..	k	l	m	n	o	p	q	s	t
стандартный -3.V/	300	265	230	20	13.5	298.5	164	4	97
малый -2.V/	250	215	180	16	13.5	296	161	4	100

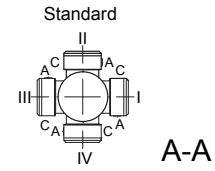

A-A

Тип	a	b	c	d	e	i	Варианты исполнений с навесными устройствами двигателя				
							i_{TB}	E../ES..	G	E../ES..-G	RL/RR
								d_{ML}	d_{ML}	d_{ML}	d_{ML}
BK50G10-../D05..	170	313	123	845	16	100	129.5	887	948	990	-
BK50G10-../D06..	170	313	123	845	16	100	131.5	887	948	990	-
BK50G10-../D07..	190	313	123	865	16	100	131.5	907	968	1010	-
BK50G10-../D..08..	200	317	156	878	16	115	149.5	944	985	1051.5	944
BK50G10-../D..09..	251	331.5	181	943	16	124	164	1036	1050	1140	1030

В отдельных случаях размеры могут отличаться от указанных на чертеже.

BK50G10

с моментным рычагом, впереди

Code -5.V/

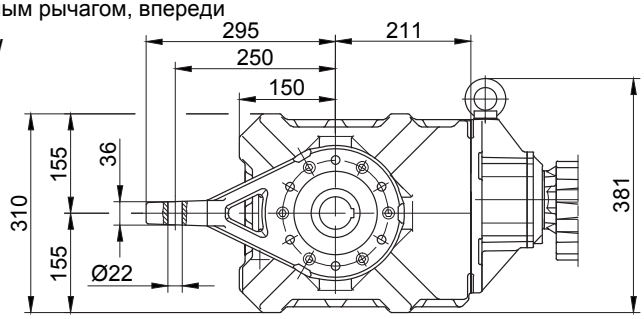

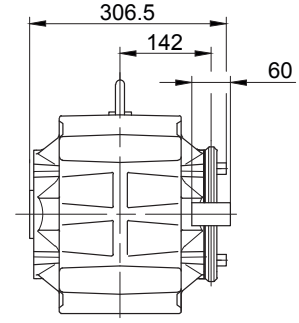

Фланец с резьбовыми отверстиями, впереди

Code -7.V/

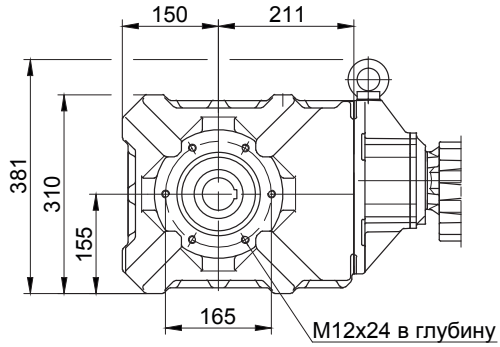

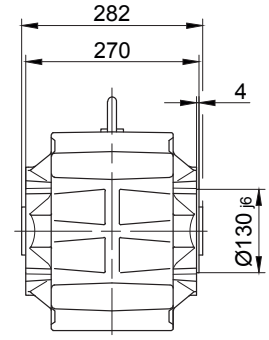

Лапа с резьбовыми отверстиями, внизу

Code -6.U/

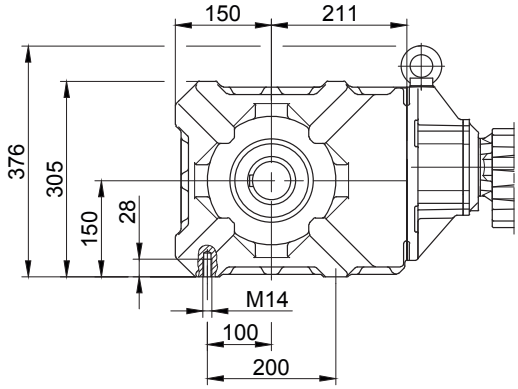

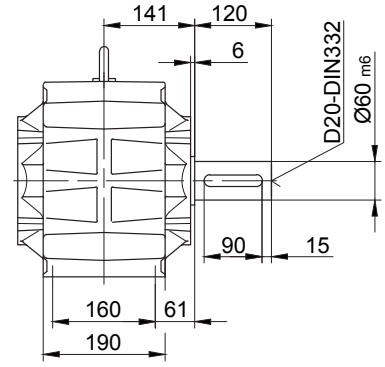

Лапа со сквозными отверстиями, внизу

Code -1.U/

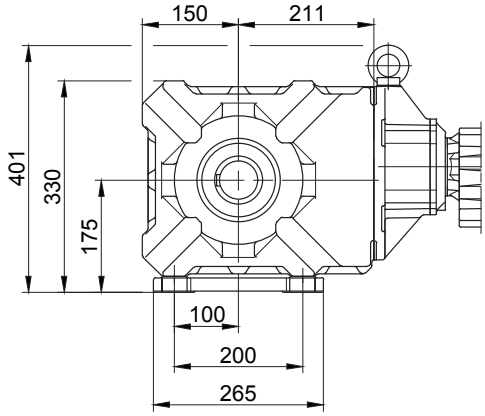

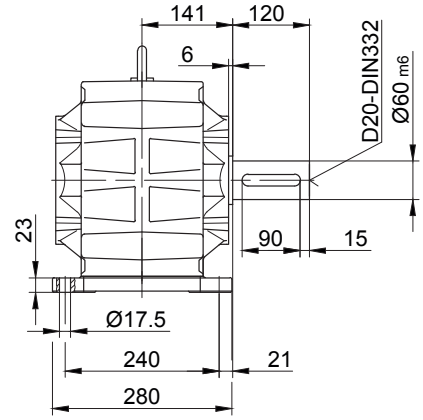

В отдельных случаях размеры могут отличаться от указанных на чертеже.

BK60G20

Фланец со сквозными отверстиями

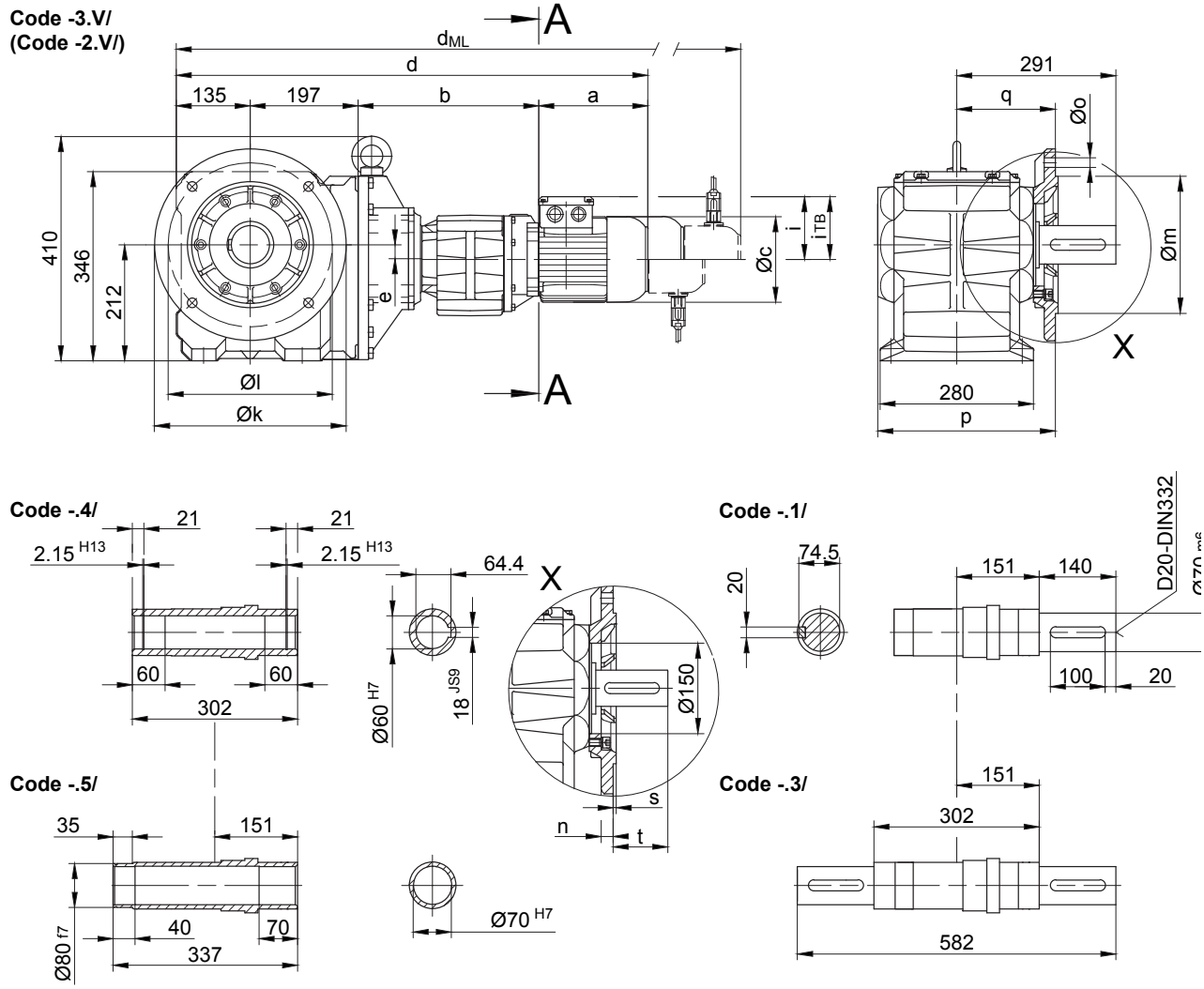

Размеры фланца

BK60G..	k	l	m	n	o	p	q	s	t
стандартный -3.V/	350	300	250h6	20	17.5	324	180	5	111
малый -2.V/	300	265	230 j6	20	13.5	332	188	4	103

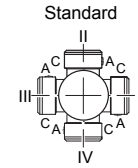

A-A

Тип	a	b	c	d	e	i	Варианты исполнений с навесными устройствами двигателя				
							i_{TB}	E../ES..	G	E../ES..-G	RR/RL
								d_{ML}	d_{ML}	d_{ML}	d_{ML}
BK60G20-../D05..	170	326	123	829	27	100	129.5	871	932	974	-
BK60G20-../D06..	170	326	123	829	27	100	131.5	871	932	974	-
BK60G20-../D07..	190	326	123	849	27	100	131.5	891	952	994	-
BK60G20-../D..08..	200	330	156	862	27	115	149.5	928	969	1035.5	928
BK60G20-../D..09..	251	344.5	181	927	27	124	164	1020	1034	1124	1014

В отдельных случаях размеры могут отличаться от указанных на чертеже.

BK60G20

с моментным рычагом, впереди

Code -5.V/

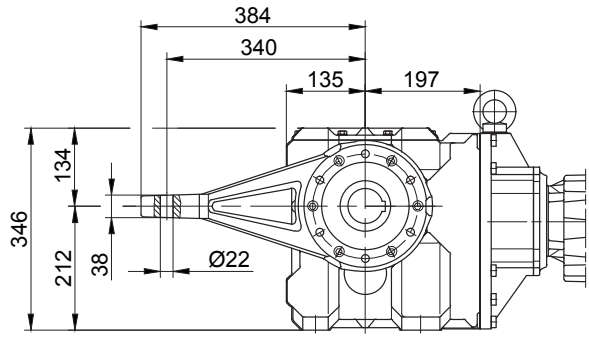

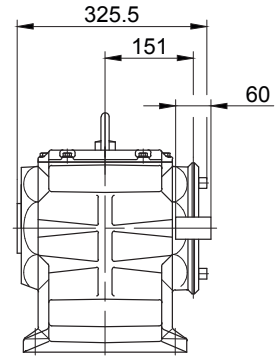

Фланец с резьбовыми отверстиями, впереди

Code -7.V/

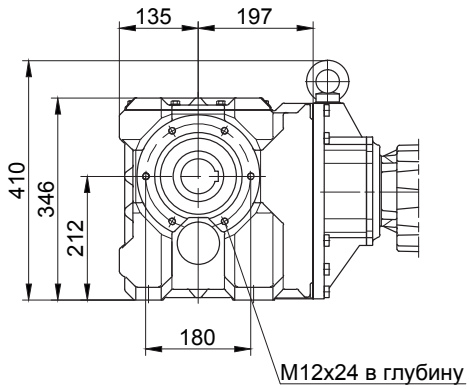

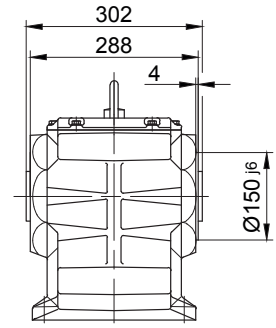

Лапа со сквозными отверстиями, внизу

Code -1.U/

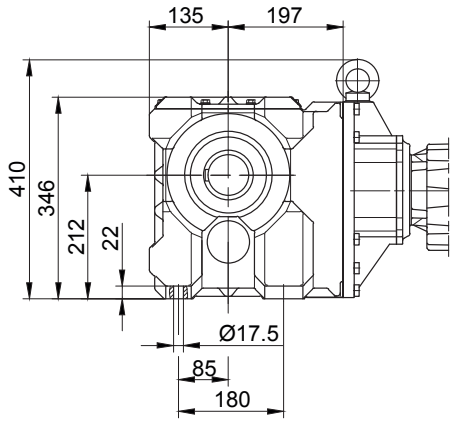

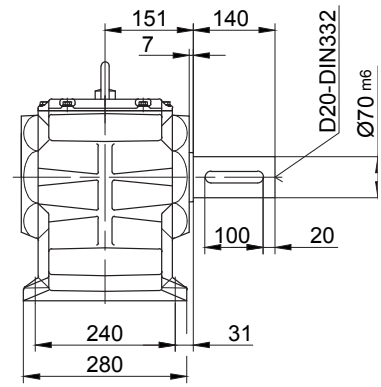

В отдельных случаях размеры могут отличаться от указанных на чертеже.

Конические мотор-редукторы серии BK

Габаритный чертеж

BK70G20

Фланец со сквозными отверстиями

Code -3.V/
(Code -2.V/)
(Code -4.V/)

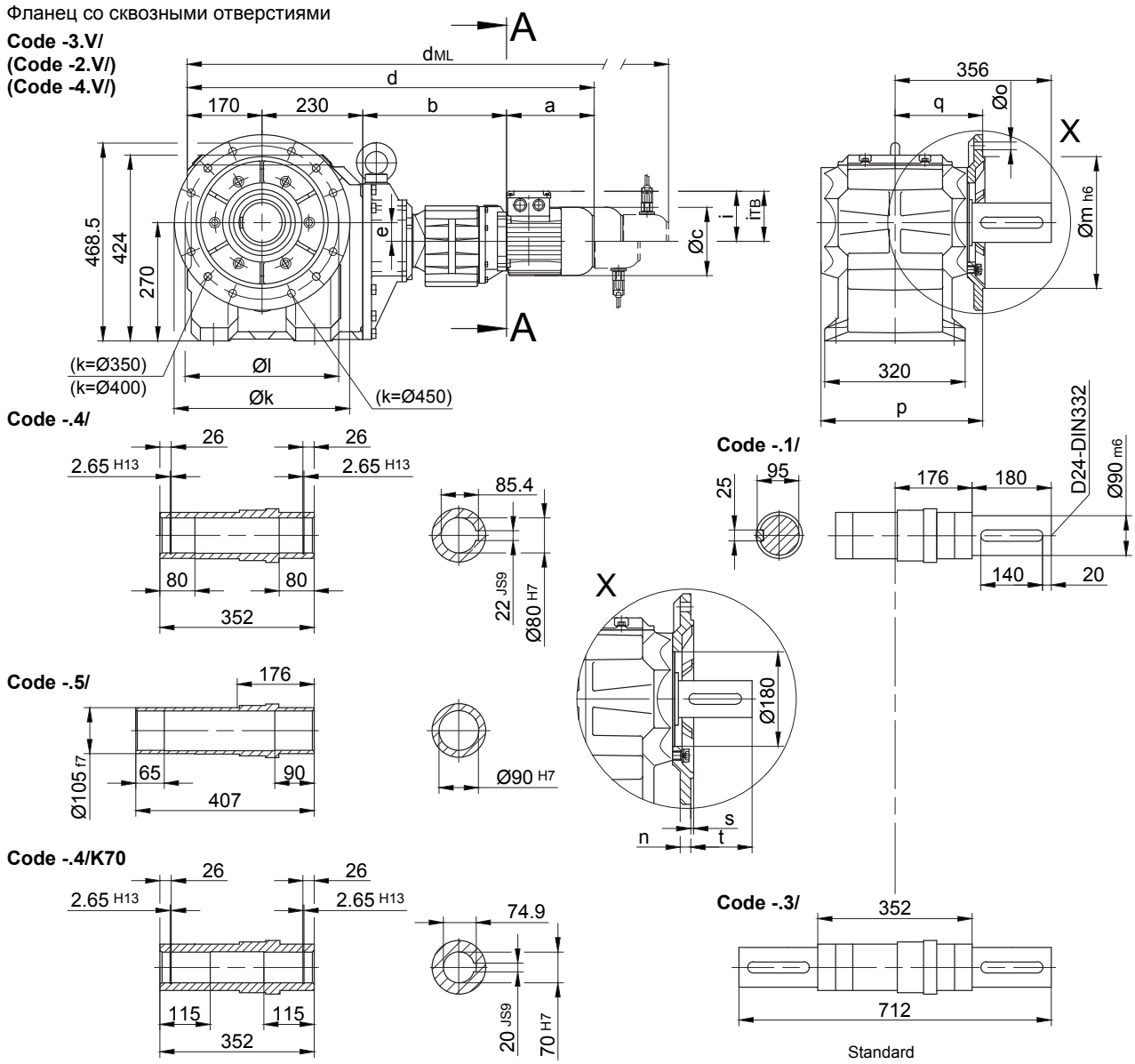

Размеры фланца

BK70G..	k	l	m	n	o	p	q	s	t
стандартный -3.V/	400	350	300	20	4 x 17.5	369	200	5	156
малый -2.V/	350	300	250	20	4 x 17.5	369	200	5	156
большой -4.V/	450	400	350	22	8 x 17.5	379	210	5	146

Тип	a	b	c	d	e	i	i_{TB}	Варианты исполнений с навесными устройствами двигателя			
								E../ES..	G	E../ES..-G	RR/RL
								d_{ML}	d_{ML}	d_{ML}	d_{ML}
BK70G20-../D05..	170	324	123	895	43	100	129.5	937	998	1040	-
BK70G20-../D06..	170	324	123	895	43	100	131.5	937	998	1040	-
BK70G20-../D07..	190	324	123	915	43	100	131.5	957	1018	1060	-
BK70G20-../D..08..	200	328	156	928	43	115	149.5	994	1035	1101.5	994
BK70G20-../D..09..	251	342.5	181	994	43	124	164	1087	1101	1191	1081

В отдельных случаях размеры могут отличаться от указанных на чертеже.

BK70G20

с моментным рычагом, впереди

Code -5.V/

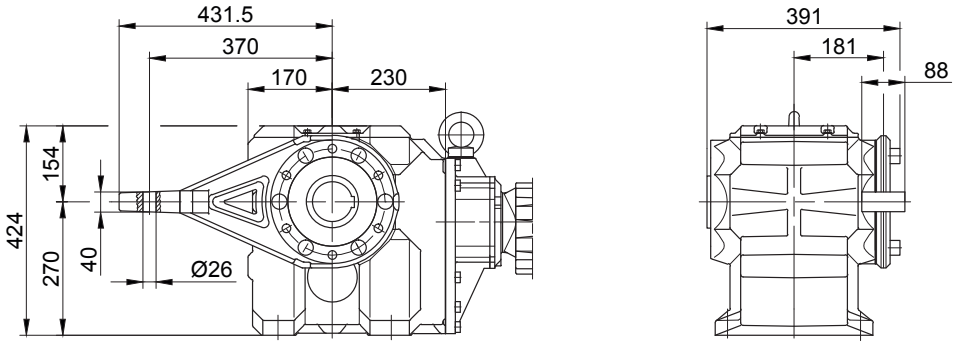

Фланец с резьбовыми отверстиями, впереди

Code -7.V/

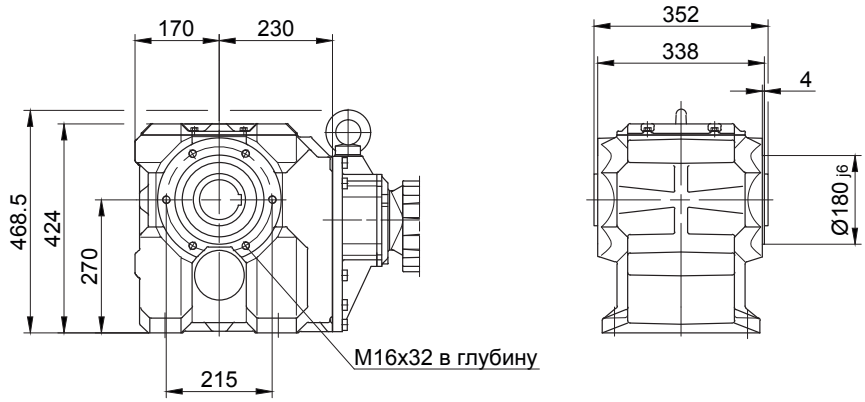

Лапа со сквозными отверстиями, внизу

Code -1.U/

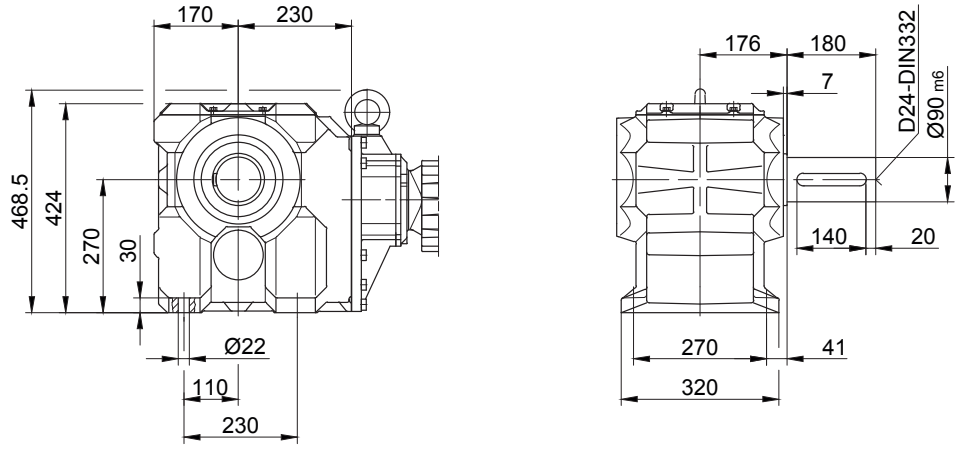

В отдельных случаях размеры могут отличаться от указанных на чертеже.

BK80G40

Фланец со сквозными отверстиями
Code -3.V/
(Code -4.V/)

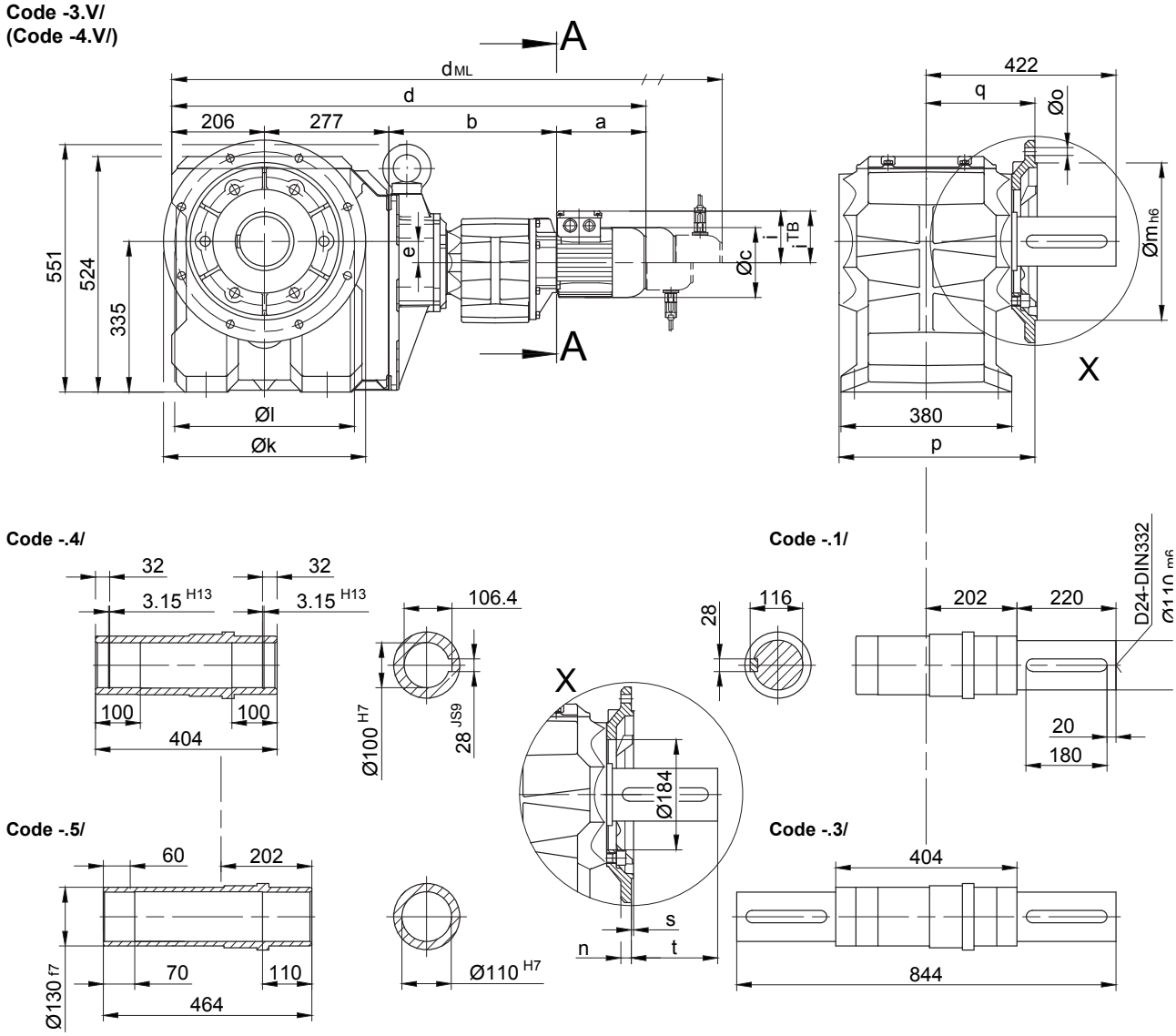

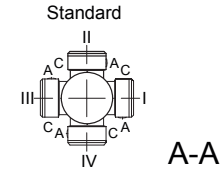

Размеры фланца

BK80G..	k	l	m	n	o	p	q	s	t
стандартный -3.V/	450	400	350	22	17.5	439	245	5	177
большой -4.V/	550	500	450	22	17.5	444	250	5	172

Тип	a	b	c	d	e	i	Варианты исполнений с навесными устройствами двигателя				
							i_{TB}	ES..	G	ES..-G	RR/RL
								d_{ML}	d_{ML}	d_{ML}	d_{ML}
BK80G40-../D..08..	200	373	156	1056	47	115	149.5	1122	1163	1229.5	1122
BK80G40-../D..09..	251	387.5	181	1121	47	124	164	1214	1228	1318	1208
BK80G40-../D..11..	319	394	228	1196	47	181	181	1294	1303	1396	1292

В отдельных случаях размеры могут отличаться от указанных на чертеже.

BK80G40

с моментным рычагом, впереди
Code -5.V/

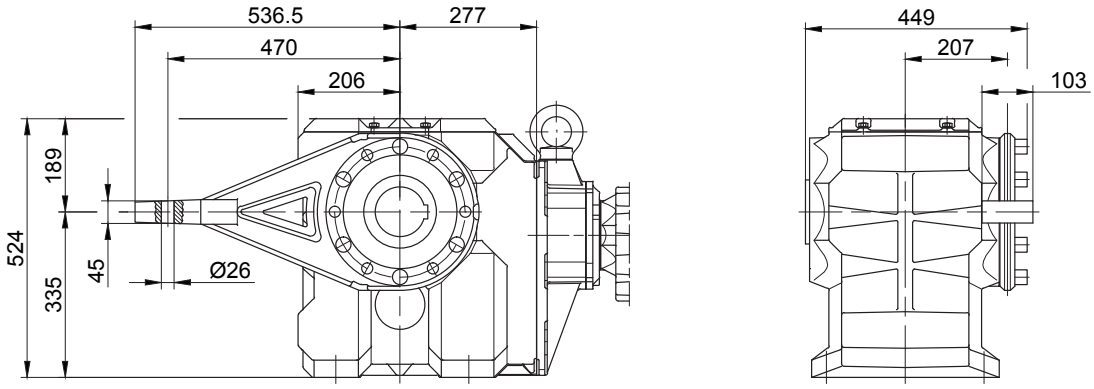

Фланец с резьбовыми отверстиями, впереди
Code -7.V/

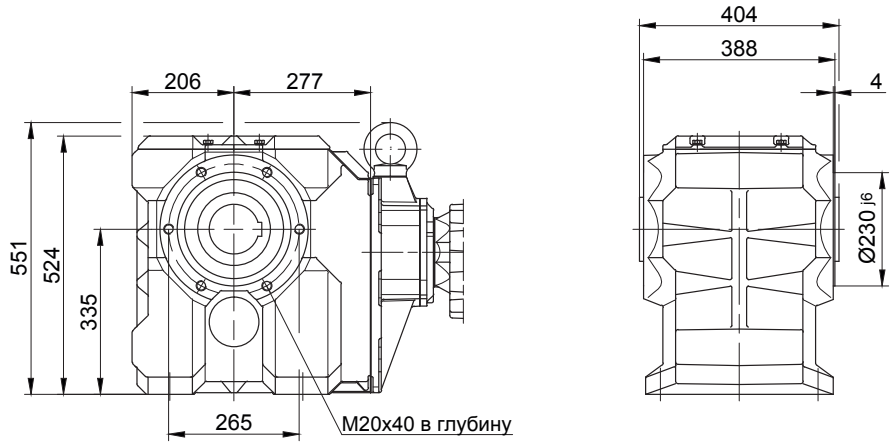

Лапа со сквозными отверстиями, внизу
Code -1.U/

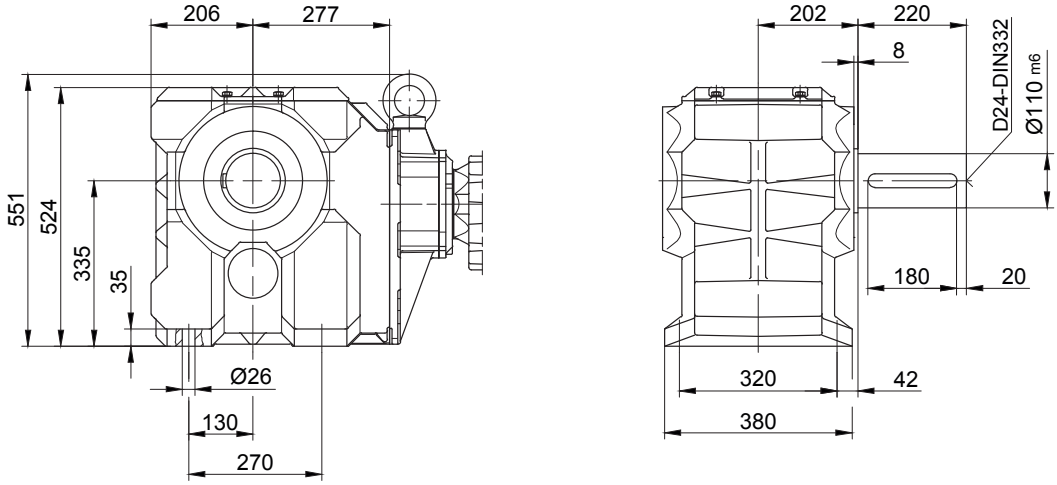

В отдельных случаях размеры могут отличаться от указанных на чертеже.

BK90G50

Фланец со сквозными отверстиями

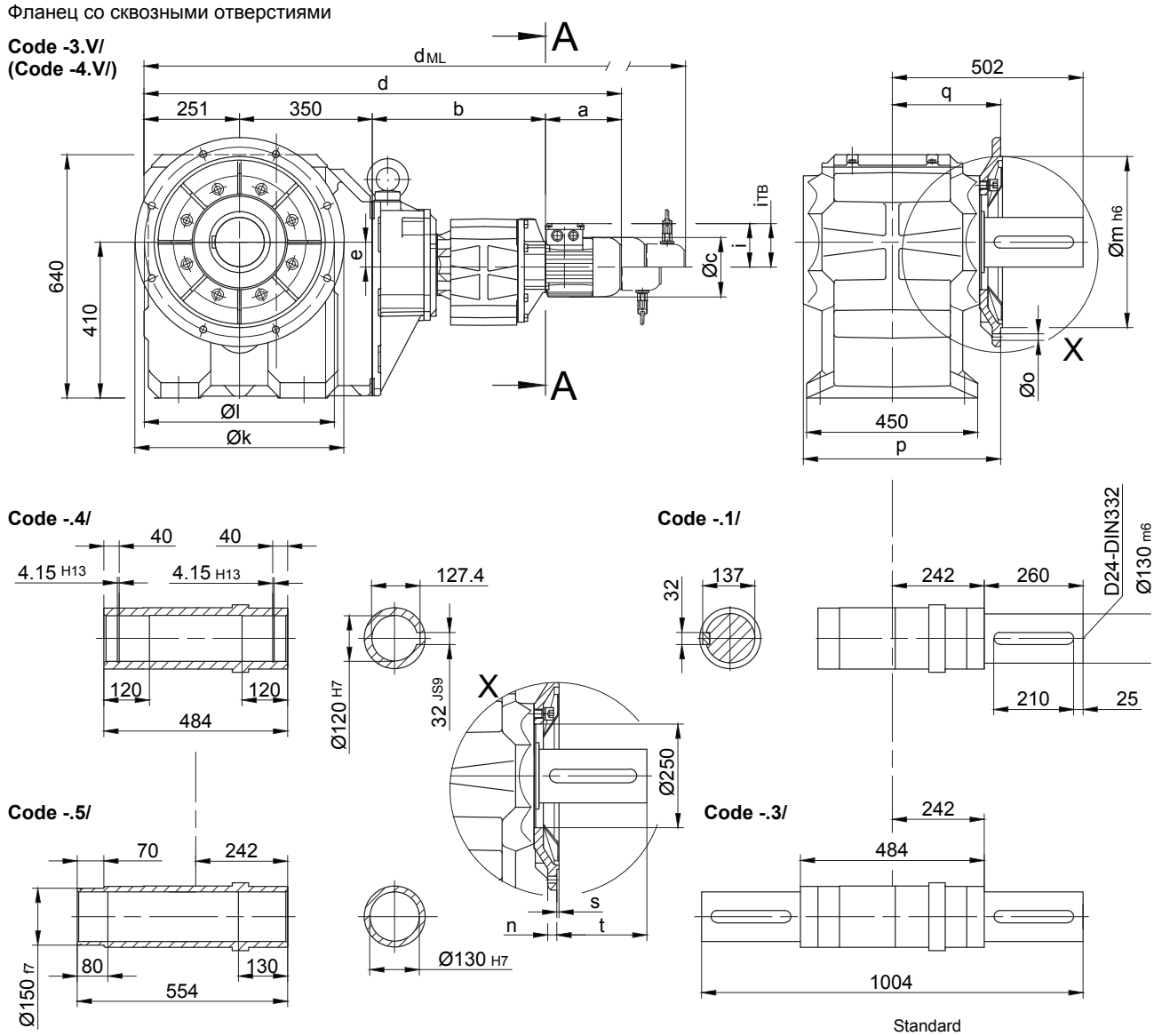

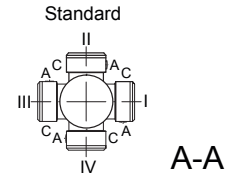

Размеры фланца

BK90G..	k	l	m	n	o	p	q	s	t
стандартный -3.V/	550	500	450	22	17.5	519	285	5	217
большой -4.V/	660	600	550	25	22	513	279	6	223

Тип	a	b	c	d	e	i	Варианты исполнений с навесными устройствами двигателя				
							i_{TB}	ES../ZS..	G	ES../ZS..-G	RR/RL
								d_{ML}	d_{ML}	d_{ML}	d_{ML}
BK90G50-../D..08..	200	456	156	1257	66	115	149.5	1323	1364	1430.5	1323
BK90G50-../D..09..	251	470.5	181	1322	66	124	164	1415	1425	1519	1409
BK90G50-../D..11..	319	477	228	1397	66	181	181	1495	1504	1597	1493
BK90G50-../D..13..	393	490	258	1484	66	217	217	1595	1591	1696	1592
BK90G50-../D..16..	429	504	322	1534	66	243	243	1678	1642	1782	1678

В отдельных случаях размеры могут отличаться от указанных на чертеже.

BK90G50

с моментным рычагом, впереди

Code -5.V/

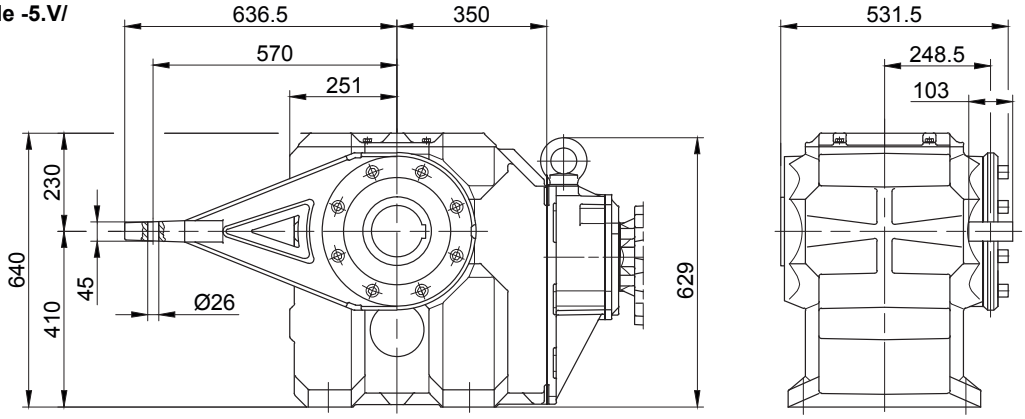

Фланец с резьбовыми отверстиями, впереди

Code -7.V/

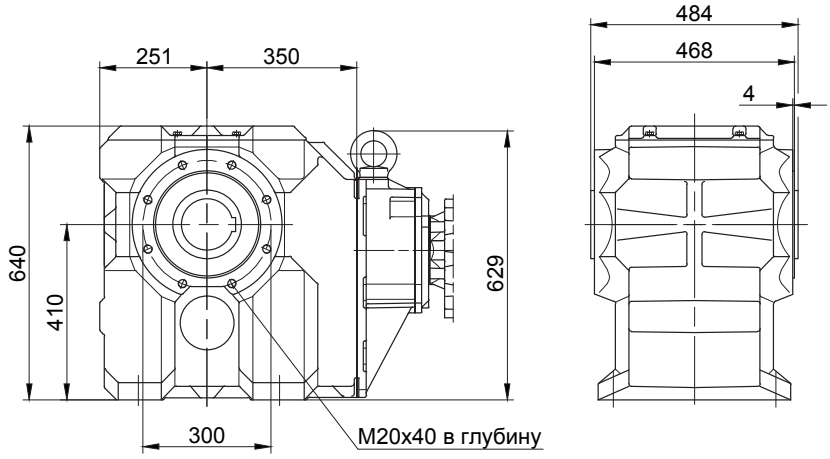

Лапа со сквозными отверстиями, внизу

Code -1.U/

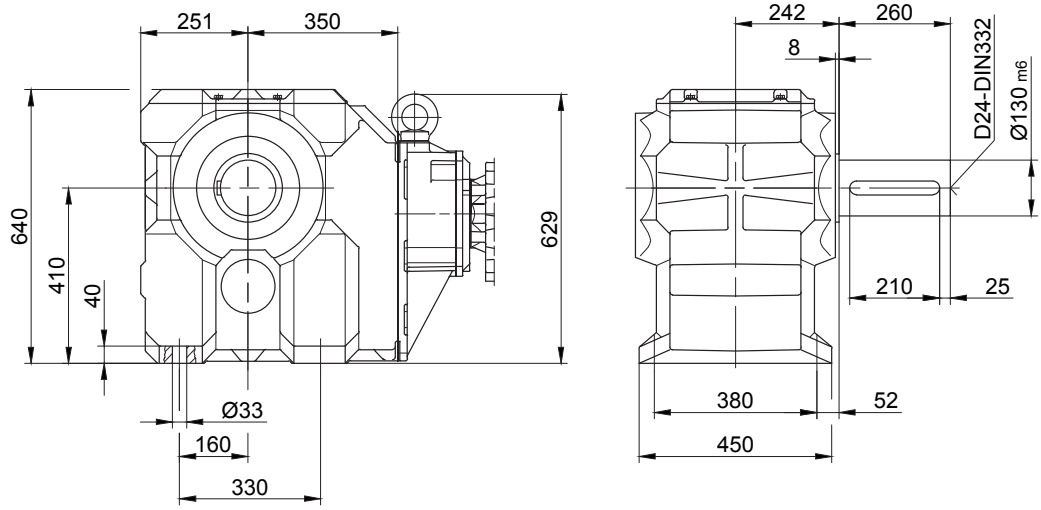

В отдельных случаях размеры могут отличаться от указанных на чертеже.

Стяжная муфта (SSV)

(Код BK10-.5/...)
(Код BK10Z-.5/...)

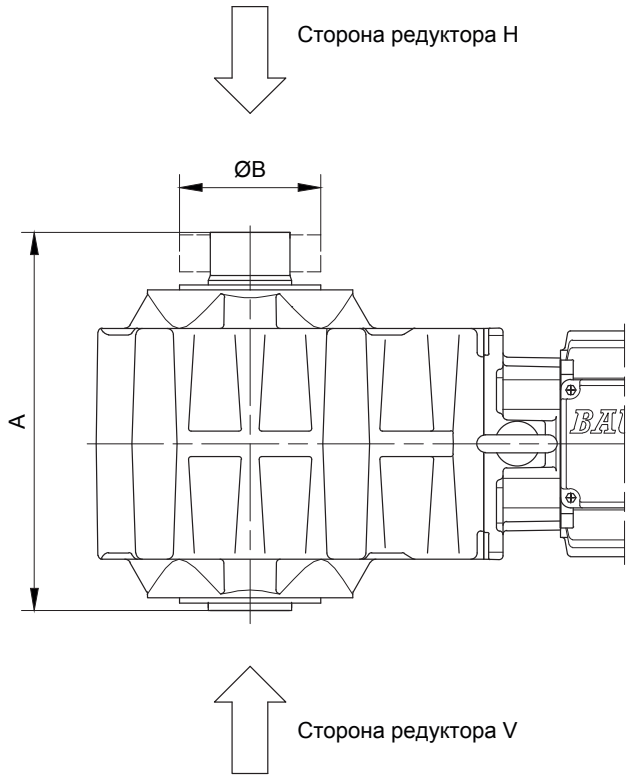

Типы	SSV Ringfeder	SSV STÜWE	A	B
BK06	RfN 4161 024x050	HSD 24-22x24	118	50
BK10	RfN 4161 036x072	HSD 36-22x36	195	72
BK20	RfN 4161 044x080	HSD 44-22x44	222	80
BK30	RfN 4161 050x090	HSD 50-22x50	254	90
BK40	RfN 4161 062x110	HSD 62-22x62	295	110
BK50	RfN 4161 068x115	HSD 68-22x68	317	115
BK60	RfN 4161 080x141	HSD 80-22x80	337	140
BK70	RfN 4161 105x185	HSD 110-22x105	407	185
BK80	RfN 4161 130x215	HSD 125-22x130	464	215
BK90	RfN 4161 150x263	HSD 155-22x150	554	263

В отдельных случаях размеры могут отличаться от указанных на чертеже.

Соединение с использованием стяжной муфты с кожухом (SSV)

(Код BK10-.5A/...)
(Код BK10Z-.5A/...)

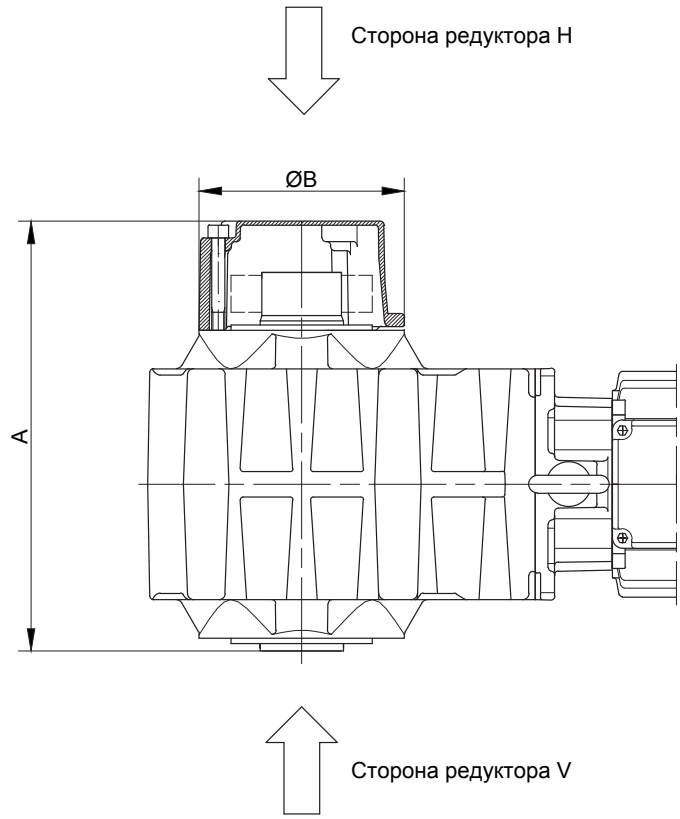

Типы	SSV Ringfeder	SSV STÜWE	A	B
BK10	RfN 4161 036x072	HSD 36-22x36	217	120
BK20	RfN 4161 044x080	HSD 44-22x44	270	140
BK30	RfN 4161 050x090	HSD 50-22x50	300	160
BK40	RfN 4161 062x110	HSD 62-22x62	335	160
BK50	RfN 4161 068x115	HSD 68-22x68	329	200
BK60	RfN 4161 080x141	HSD 80-22x80	386	210
BK70	RfN 4161 105x185	HSD 110-22x105	465	250
BK80	RfN 4161 130x215	HSD 125-22x130	502	300
BK90	RfN 4161 150x263	HSD 155-22x150	602	350

В отдельных случаях размеры могут отличаться от указанных на чертеже.

Конические мотор-редукторы серии BK

Дополнительный габаритный чертеж

Резиновые буферы для моментного рычага

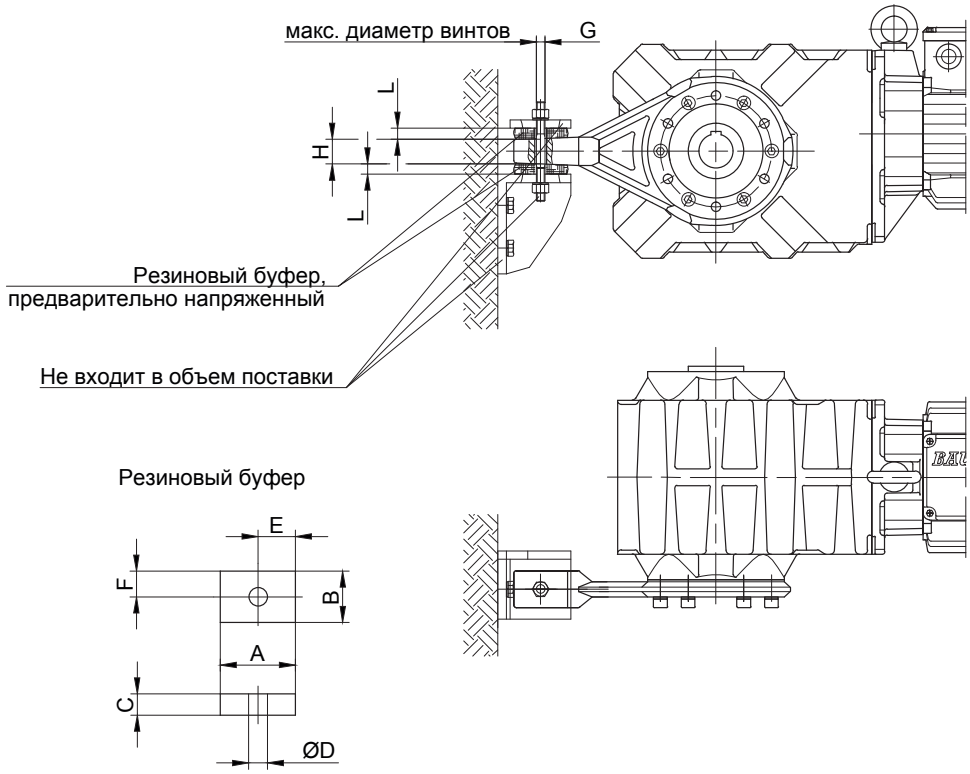

Материал: Натуральный каучук
Твердость 50. Шор A ±5

Размеры поперечного отверстия:
См. габаритный чертеж соответствующего редуктора

Редуктор	Pos.	Размеры (мм)								
		A	B	C	D	E	F	G	H	L
BK06	Pos.0	30	30	12	12	15	15	M10	10	10
BK10	Pos.1	48	32	15	14	24	16	M10	19	13.5
BK20	Pos.1	48	32	15	14	24	16	M10	19	13
BK30	Pos.2	63	43	20	14	31.5	21.5	M10	30	17
BK40	Pos.2	63	43	20	14	31.5	21.5	M10	30	17
BK50	Pos.3	88	60	25	22	44	30	M18	36	21.5
BK60	Pos.3	88	60	25	22	44	30	M18	38	21
BK70	Pos.4	123	88	30	26	61.5	44	M20	40	25.5
BK80	Pos.5	133	103	35	26	66.5	51.5	M20	45	30
BK90	Pos.5	133	103	35	26	66.5	51.5	M20	45	29.5

В отдельных случаях размеры могут отличаться от указанных на чертеже.

Положение моментного рычага

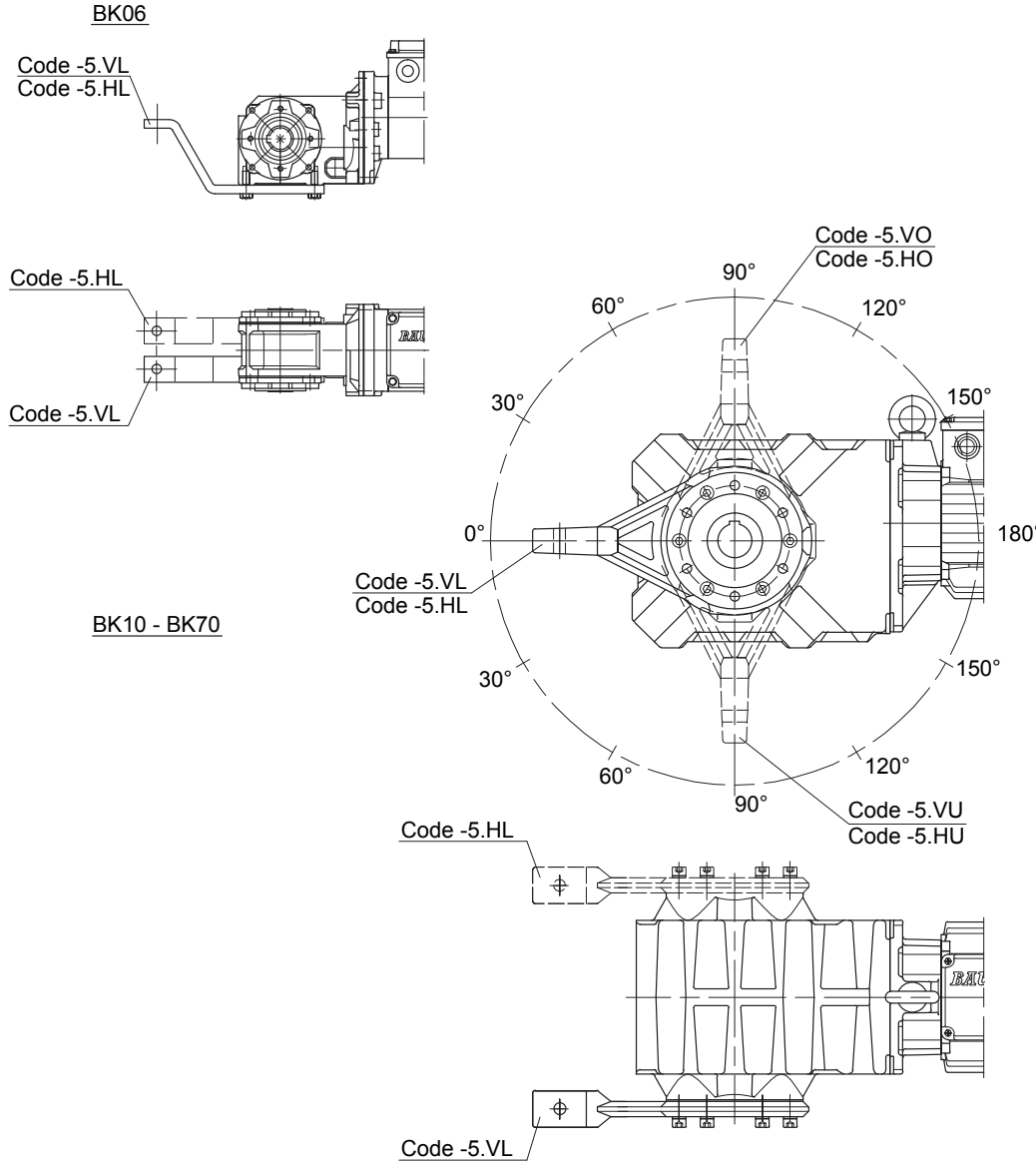

Возможное положение

Положение	VL / HL			VO / HO VU / HU			VR / HR
BK06	0°	-	-	-	-	-	-
BK10	0°	30°	60°	90°	120°	150°	-
BK20	0°	30°	60°	90°	120°	150°	-
BK30	0°	30°	60°	90°	120°	150°	-
BK40	0°	30°	60°	90°	120°	150°	-
BK50	0°	30°	60°	90°	120°	150°	-
BK60	0°	30°	60°	90°	120°	150°	-
BK70	0°	30°	60°	90°	120°	150°	-
BK80	0°	30°	60°	90°	120°	150°	-
BK90	0°	45°		90°	135°		-

В отдельных случаях размеры могут отличаться от указанных на чертеже.

Конические мотор-редукторы серии BK

Дополнительный габаритный чертеж

Лапа с резьбовыми отверстиями

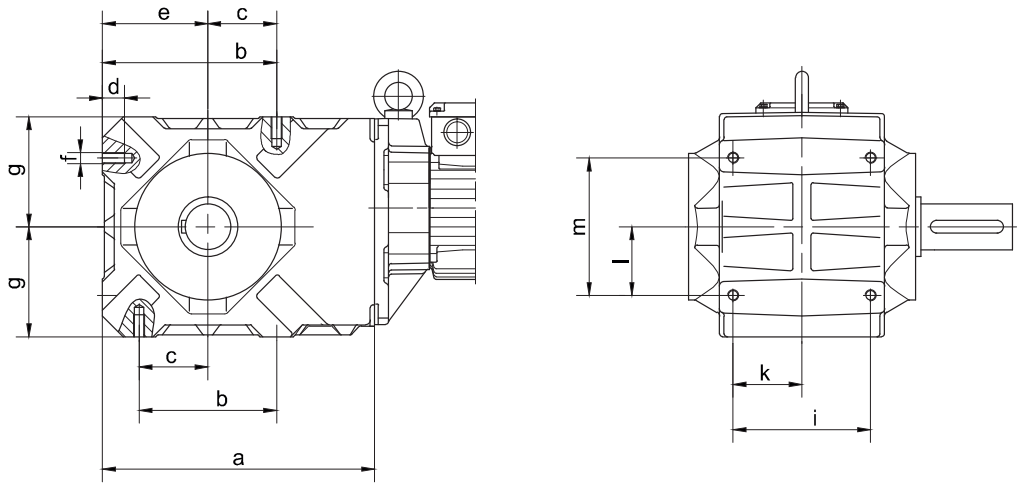

Тип	a	b	c	d	e	f	g	i	k	l	m
BK10-BK10Z	202	90	45	16	78	M8	80	95	47.5	45	90
BK20-BK20Z	242	110	55	20	95	M10	100	105	52.5	55	110
BK30-BK30Z	266	125	62.5	24	105	M12	110	120	60	62.5	125
BK40-BK40Z	297	150	75	24	115	M12	120	150	75	75	150
BK50-BK50Z	356	200	100	28	145	M14	150	160	80	100	200

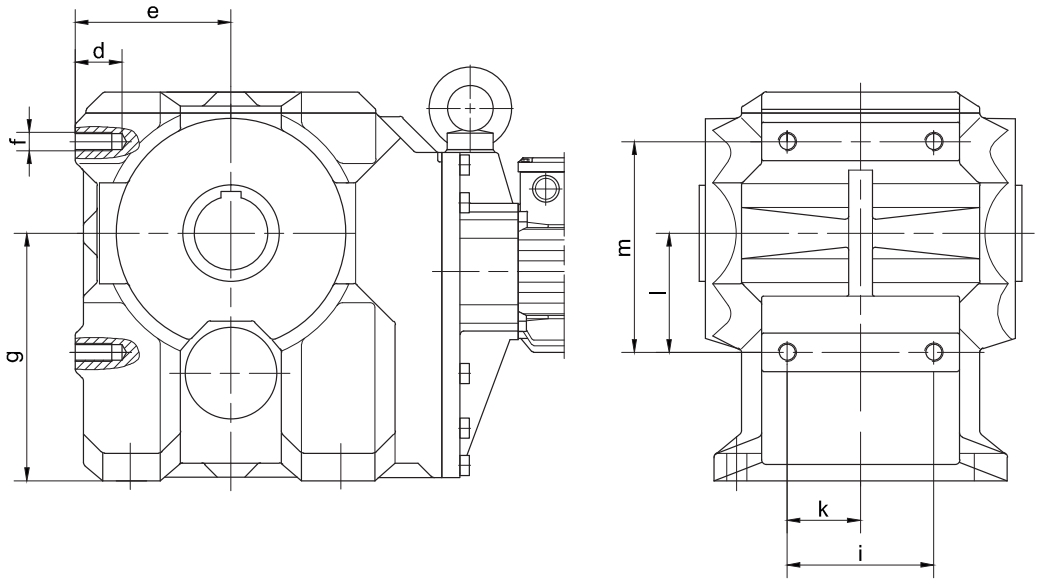

Тип	a	b	c	d	e	f	g	i	k	l	m
BK60-BK60Z	-	-	-	40	130	M20	212	160	80	145	230
BK70-BK70Z	-	-	-	40	165	M20	270	160	80	130	230
BK80-BK80Z	-	-	-	60	200	M30	335	210	105	240	360
BK90-BK90Z	-	-	-	60	245	M30	410	210	105	215	360

В отдельных случаях размеры могут отличаться от указанных на чертеже.

Лапа со сквозными отверстиями

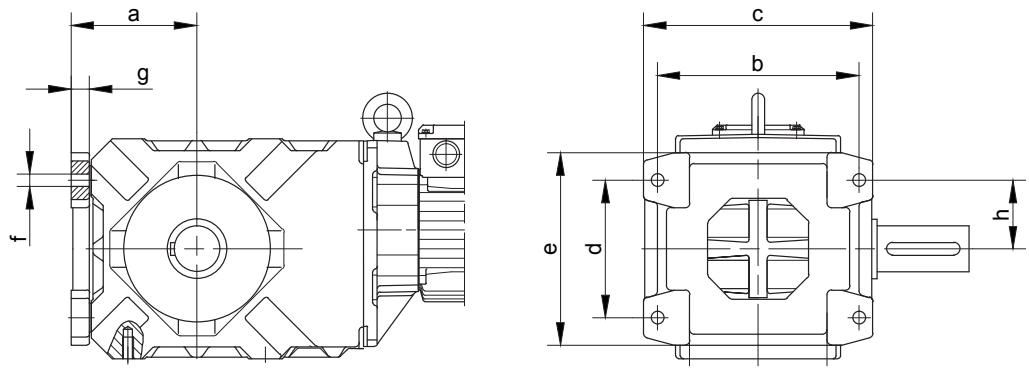

Тип	a	b	c	d	e	f	g	h
BK10-BK10Z	96	145	165	90	130	Ø9	16	45
BK20-BK20Z	115	165	195	110	160	Ø11	18	55
BK30-BK30Z	127	190	220	125	185	Ø13.5	20	62.5
BK40-BK40Z	137	220	250	150	210	Ø13.5	20	75
BK50-BK50Z	170	240	280	200	265	Ø17.5	23	100

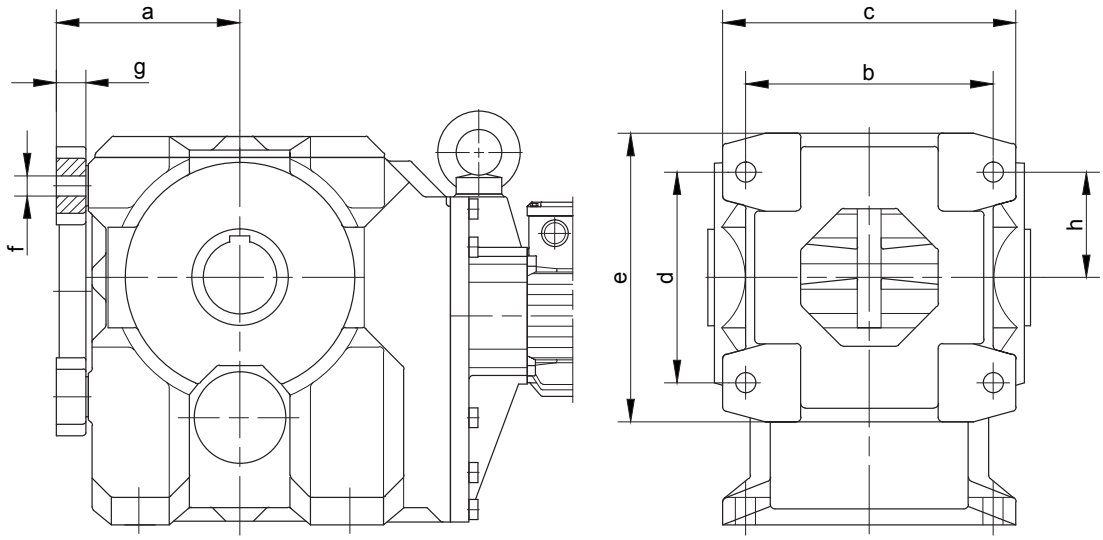

Тип	a	b	c	d	e	f	g	h
BK60-BK60Z	165	270	320	230	315	Ø22	32	85
BK70-BK70Z	200	270	320	230	315	Ø22	32	100
BK80-BK80Z	250	400	480	360	480	Ø33	47	120
BK90-BK90Z	295	400	480	360	480	Ø33	47	145

В отдельных случаях размеры могут отличаться от указанных на чертеже.

Конические мотор-редукторы серии BK

Дополнительный габаритный чертеж

Приспособления для монтажа редуктора с полым валом

Pos.1 Вал

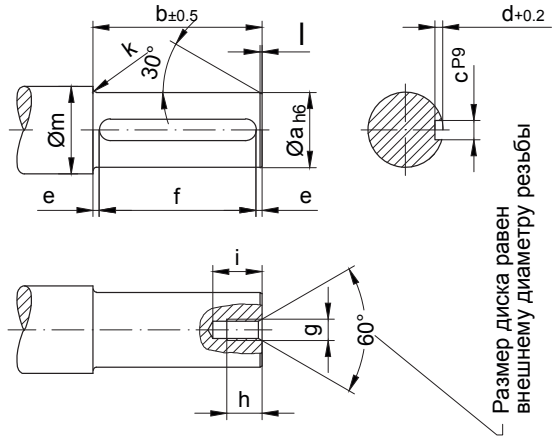

✳Pos.2 Шайба

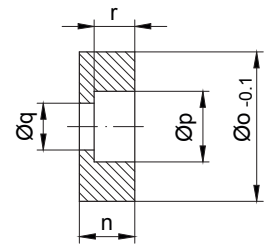

x, Края срезаны
Материал:
C45 DIN 17200

Типы	Размеры (mm)																
	Pos.1 Вал												Pos.2 Шайба				
	a	b	c	d	e	f	g	h	i	k	l	m	n	o	p	q	r
BK06	20	75	6	3.5	6	$63^{+0.3}$	M6	16	20	2	1	28	13.5	19.8	11	6.6	6.5
BK10	25	148	8	4	11.5	$125^{+0.5}$	M8	18	24	2.5	1.5	33	13.5	24.8	15	9	8.5
BK20	30	170	8	4	15	$140^{+0.5}$	M10	20	26	3	1.5	38	15	29.8	18	11	10
BK30	35	201	10	5	10.5	$180^{+0.5}$	M10	20	26	3	1.5	43	16	34.8	18	11	10
BK40	40	235	12	5	17.5	$200^{+0.5}$	M12	22	29	3	2	48	18	39.8	20	13.5	12
BK50	50	254	14	5.5	17	$220^{+0.5}$	M16	30	37	3.5	2	58	21	49.8	26	17.5	15
BK60	60	273	18	7	11.5	$250^{+0.5}$	M20	38	46	3.5	2	68	24	59.8	33	22	18
BK70	80	316	22	9	18	$280^{+0.5}$	M20	38	46	4	2	90	27	79.8	33	22	20
BK70-K70	70	316	20	7.5	18	$280^{+0.5}$	M20	38	46	4	2	90	27	69.8	33	22	20
BK80	100	360	28	10	20	$320^{+0.5}$	M24	45	54	4	3	110	32	99.8	40	26	25
BK90	120	432	32	11	16	$400^{+0.5}$	M24	45	54	4.5	3	130	35	119.8	40	26	28

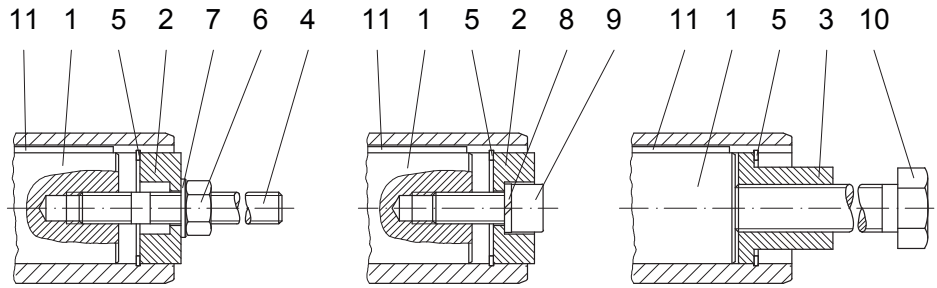

Монтаж Удержание Демонтаж

Изображенные детали требуются для выполнения монтажа. ТОЛЬКО детали, отмеченные звездочкой (✳), входят в комплект принадлежностей для монтажных работ.

В отдельных случаях размеры могут отличаться от указанных на чертеже.

Приспособления для монтажа редуктора с полым валом

Pos.3 Втулка

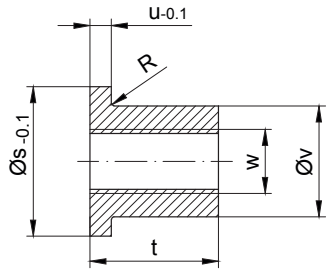

x√, Края срезаны
Материал: C45 DIN 17200

Pos.4 Шпилька с резьбовыми отверстиями

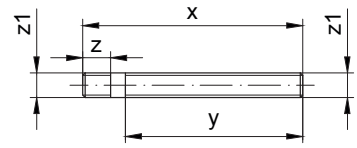

Материал: Сталь, прочность при растяжении ≥ 1000N/mm²
Резьба, накатанная

Типы	Размеры										✳ Стопорное кольцо DIN 472	Шестигранная гайка DIN 934-8	Шайба DIN 125-St	Пружинное кольцо DIN 7980	✳ Винт с цилиндрической головкой DIN 912-8.8	Шестигранный винт DIN EN 24017-8.8	Призматическая шпонка DIN 6885 Ширина/ высота/ длина
	Pos.3 Втулка						Pos.4 Шпилька с резьбовыми отверстиями										
	s	t	u	v	w	R	x	y	z	z1	Pos.5	Pos.6	Pos.7	Pos.8	Pos.9	Pos.10	Pos.11
BK06	19.8	20	5	11.1	M8	0.8	130	100	20	M6	20x1	M6	6.4	6	M6x30	M6x120	A 6x6x63
BK10	24.8	24	5	15.4	M12	0.8	200	170	20	M8	25x1.2	M8	8.4	8	M8x30	M12x190	A 8x7x125
BK20	29.8	28	5	19.8	M14	0.8	230	195	23	M10	30x1.2	M10	10.5	10	M10x30	M14x210	A 8x7x140
BK30	34.8	28	5	23	M14	-	260	220	23	M10	35x1.5	M10	10.5	10	M10x35	M14x240	A 10x8x180
BK40	39.8	40	6	27.7	M20	0.8	300	260	28	M12	40x1.75	M12	13	12	M12x35	M20x290	A 12x8x200
BK50	49.8	48	6	36	M24	-	340	290	37	M16	50x2.0	M16	17	16	M16x40	M24x320	A 14x9x220
BK60	59.8	60	6	44	M30	-	370	310	45	M20	60x2.0	M20	21	20	M20x50	M30x350	A 18x11x250
BK70	79.8	60	8	55	M30	-	420	360	45	M20	80x2.5	M20	21	20	M20x50	M30x400	A 22x14x280
BK70-K70	69.8	60	8	53	M30	-	420	360	45	M20	70x2.5	M20	21	20	M20x50	M30x400	A 20x12x280
BK80	99.8	72	10	75	M36	-	480	410	55	M24	100x3.0	M24	25	24	M24x60	M36x450	A 28x16x320
BK90	119.8	72	10	80	M36	-	560	480	55	M24	120x4.0	M24	25	24	M24x60	M36x520	A 32x18x400

Изображенные детали требуются для выполнения монтажа. ТОЛЬКО детали, отмеченные звездочкой (✳), входят в комплект принадлежностей для монтажных работ.

Дополнительное оснащение:

Типы	Ø s	Текст заказа
BK06	20	Id.Nr.4104013 Приспособления для удержания
BK10	25	Id.Nr.4103921 Приспособления для удержания
BK20	30	Id.Nr.4103939 Приспособления для удержания
BK30	35	Id.Nr.4103947 Приспособления для удержания
BK40	40	Id.Nr.4103955 Приспособления для удержания
BK50	50	Id.Nr.4103963 Приспособления для удержания
BK60	60	Id.Nr.4103971 Приспособления для удержания
BK70	80	Id.Nr.4103980 Приспособления для удержания
BK70-K70	70	Id.Nr.4104765 Приспособления для удержания
BK80	100	Id.Nr.4103998 Приспособления для удержания
BK90	120	Id.Nr.4104005 Приспособления для удержания

В отдельных случаях размеры могут отличаться от указанных на чертеже.

Колпак (VK)

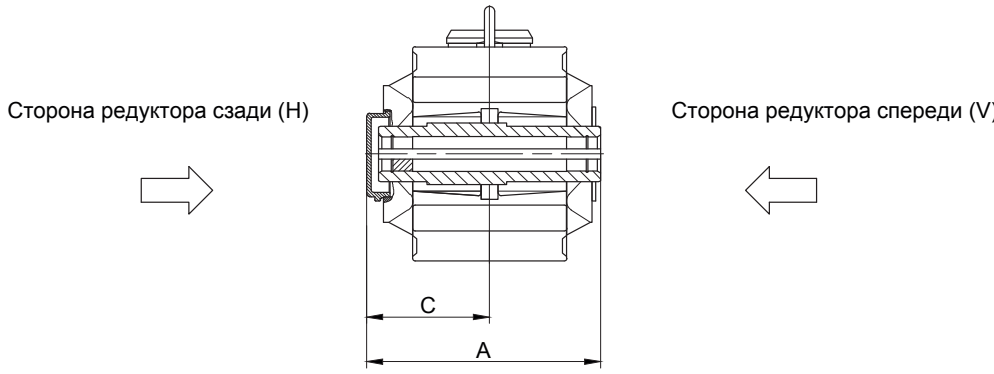

Сторона редуктора сзади (H)

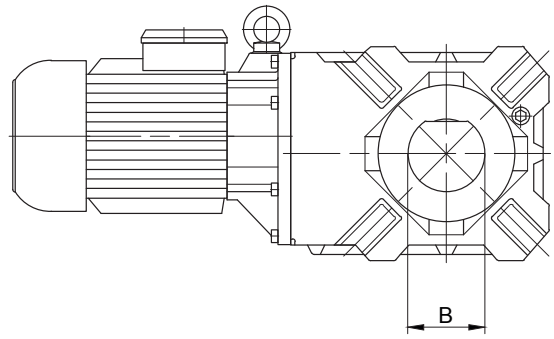

Типы	A	B	C
BK10	182.5	85	97.5
BK20	204.5	90	108.5
BK40	273.5	100	143.5
BK50	298	115	157
BK60	322	130	171
BK70	370	160	194

Крышка (VD)

Сторона редуктора сзади (H)

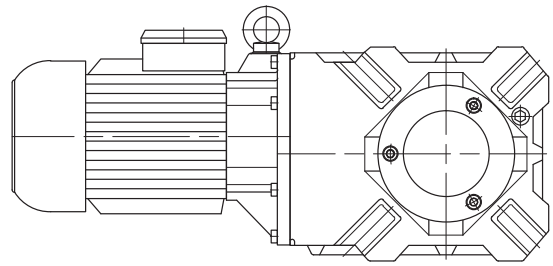

Сторона редуктора сзади (H)

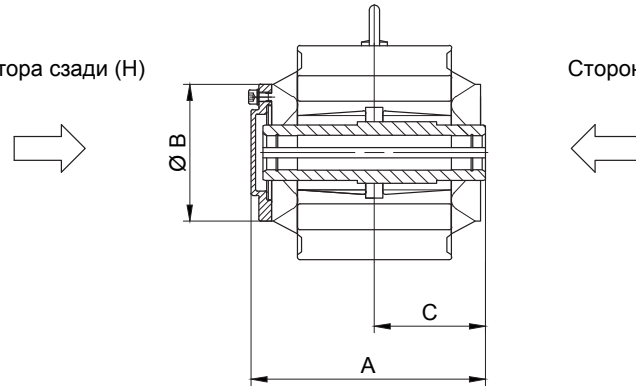

Сторона редуктора спере

Типы	A	B	C
BK10	181	120	85
BK20	206	139.5	96
BK30	239	160	112
BK40	274	160	130
BK50	297	199	141
BK60	321	210	151
BK70	368	250	176
BK80	419	300	202
BK90	492	351	242